ISTRUZIONI ORIGINALI

Il cliente deve accertarsi che gli operatori abbiano letto o che conoscano il contenuto del presente manuale, e che inoltre seguano scrupolosamente le indicazioni ivi riportate, la Ditta costruttrice non risponde di danni arrecati a persone e/o a cose, oppure subiti dalla macchina stessa, qualora non vengano rispettate le condizioni di seguito descritte.
Il presente manuale è parte integrante della macchina; esso va conservato con cura per tutta la durata della vita della macchina, sino alla demolizione.
E'vietata la riproduzione anche parziale di testo e disegni senza autorizzazione.

ORIGINAL INSTRUCTIONS

The customer must make sure that the operators have read or are awared of the contents of this manual and that they adhere strictly to the indications listed. The Manufacturer does not accept any responsibility for damage caused to persons and/or property, or to the equipment itself if the conditions described below are not respected.
tors have read or are awared of the contents of this manual and that they adhere strictly to the indications listed. The Manufacturer does not accept any responsibility for damage caused to persons and/or property, or to the equipment itself if the conditions described below are not respected.
This manual is an integral part of the machine; it must be carefully preserved for the lifetime of the machine, right up to

INSTRUCTIONS D'ORIGINE

Les Clients sont tenus de s'assurer que les opérateurs ont lu présent manuel, ont pris connaissance de son contenu et respectent rigoureusement les indications qui y sont mentionnées. Le Producteur ne répond ni des dommages corporels et/ou matériels, ni des pannes subies par la machine en cas de non-respect des conditions illustrées cidessous. Le manuel, qui fait intégralement partie de la machine, doit être conservé avec soin et l'accompagner jusqu'à la démolition.
Toute reproduction voire partialle du texte et des dessins est interdite en l'absence d'une autorisation expresse.

ORIGINAL BEDIENUNGSANLEITU

Der Kunde muß sich vergewissern, daß die Bediener dieses Handbuch gelesen oder seinen Inhalt zur Kenntnis genommen haben, und weiterhin daß sie die darin enthaltenen Vorschriften geneauestens beachten. Die Firma hält sich nicht verantwortlich für an Personen und/oder Sachen bzw. an der Maschine selbst verursachten Schäden, falls die unten angeführten Bedingungen nicht eingehalten werden.
Dieses Handbuch stellt einen einheitlichen Bestandteil der Maschine dar; es ist während der gesamten Lebenszeit und bis zur Verschrottung der Maschine sorgfältig aufzubewahren.
Die unbewilligte auch nur teilweise Vervielfältigung des Textes und der Abbildungen ist untersagt.

INSTRUCCIONES ORIGINALES

El Cliente deberà verificar que el personal encargado haya leído o que conozca el contenido de este manual, además de respetar escrupolosamente las indicaciones que se prporcionan jun- to con il mismo. El Productor no responde por los daños que se provocaran a personas y/u objetos, ni por aquéllos que se produjesen a cargo de la máquina misma, en el caso de no respetar las condiciones que se describen a continuación.
El presente manual es parte integrante de la máquina; debiéndose guardar cuidadosamente durante toda la vita de la misma, hasta su desmaneliamento.
Se prohibe la reproducción parcial o total de textos y dibujos contenidos en este manual, sin autorización previa de El Productor.

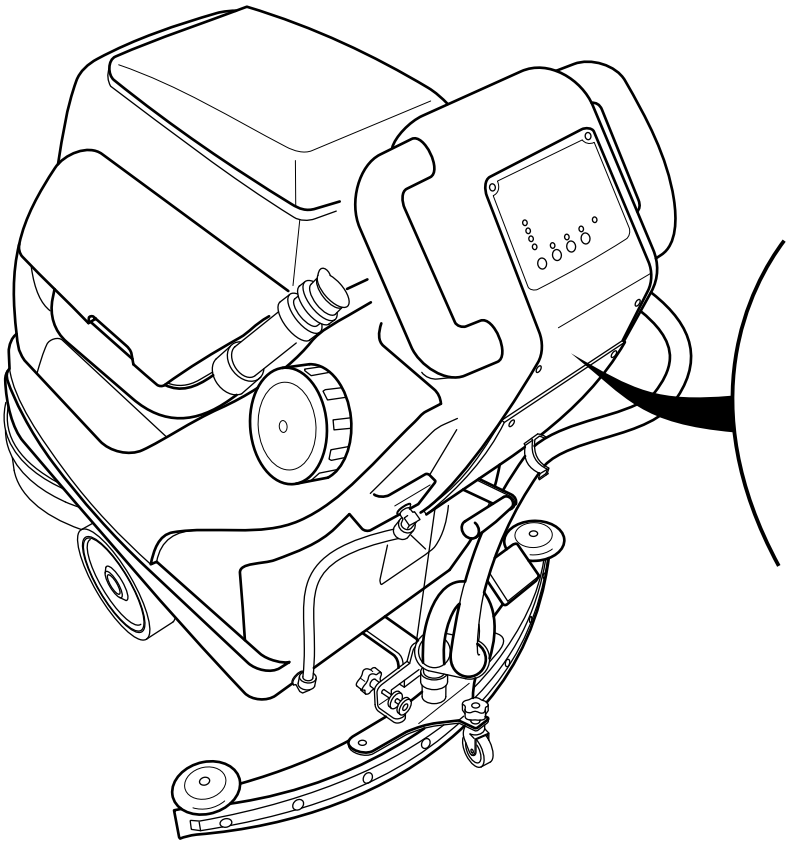

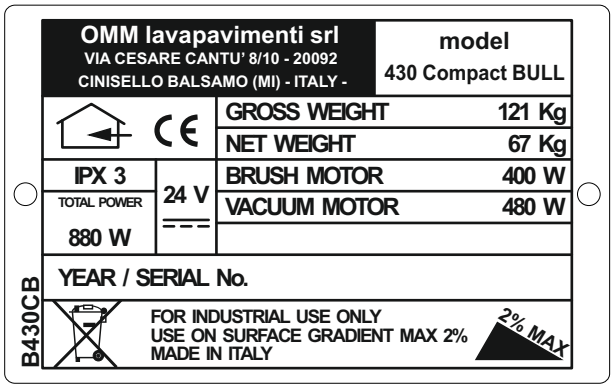

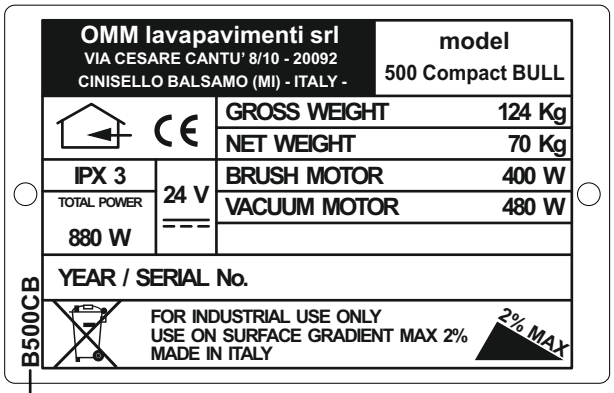

FIRST LETTER: BATTERY OR ELECTRIC POWERED
NUMBER: DIMENSION OF MACHINE BRUSHES IN MM
LAST LETTER: NAME OF THE MACHINE (IF PRESENT)

Non manomettere o rimuovere la targhetta applicata alla macchina.

Do not alter or remove the label affixed to the machine

Evitez d'altérer ou de déposer la plaque d'identification de la machine

Das an die Maschine geheftete Schild darf nicht geändert oder entfernt werden.

No dañar ni quitar las placas que están aplicadas sobre la máquina.

CARATTERISTICHE-CHARACTERISTICS-CARACTERISTIQUES CARATTERISTICHE-CARACTERISTICAS

Il presente manuale si rivolge ad un modello di lavasciuga pavimenti autoalimentata, cioè con funzionamento a batteria. E' un modello di lavascuga di media potenzialità che si pone al centro della gamma da noi proposta. Progettata per rendere più semplice , maneggevole e sicuro l'impiego. Le operazioni di manutenzione sono state agevolate e ridotte all'indispensabile per favorire gli eventuali interventi anche da personale non specializzato.

This manual describes a battery-powered floor cleaner and dryer. It is a model of medium potential positioned in the centre of our product range. It has been designed for ease of use, manegeability and safety. Maintenance has been simplified and reduced to a minimum in order to alloweven untrained staff to carry necessary servicing operations.

Le manuel porte sur une auto laveuse pour sols alimentée par des batteries, d'une puissance moyenne, qui figure au centre de notre gamme de produits. Sa conception est synonyme d'une plus grande semplicité, maniabilité et sécurité d'emploi. Les opérations de mainten-ance ont été facilitées et réduites à leur plus sim-ple expression pour per-mettre à des non-spécia-listes également de l'utili-ser.

Dieses Handbuch betrifft eine selbstgespeiste, d.h. batterie betrie bene Bodenreinigungs-und Trocknungsmaschine. Es geht hierbei um ein Modell mittlerer Größe, das sich etwa in die Mitte unserer Baureihe stellt. Die Maschine ist dafür konzipiert, einen einfachen, handlichen und sicheren Einsatz zu ermöglichen. Die Wartungsarbeiten sind vereinfacht und auf das Unerläßlichste beschränkt, um auch nicht fachmännischem Personal etwaige Eingriffe zu ermöglichen.

Este manual se refeire a un modelo de máquina lavasecadora para pavimentos autoalimentada mediante baterías. Es un modelo de potencia mediana que se coloca al centro de la gama de lavasecadoras que la El Productor propone. Su diseño proporciona una mayor sencillez, maniobrabilidad y seguiridad de empleo. Las operaciones de mantenimiento son más fáciles y se reducen a lo indispensable para favorecer eventuales intervenciones por parte de personal no especializado.

LE CARATTERISTICHE PRINCIPALI SONO:	*THE PRINCIPLE CHARACTERISTICS ARE:*	CARACTERISTIQUES PRINCIPALES:	*DIE WICHTIGSTEN EIGENSCHAFTEN UMFASSEN:*	CARACTERISTICAS PRINCIPALES:
- Telaio in lamiera verniciata ed opportunamente piegata per conferire massima robustezza con minimo peso;	*- Painted sheet steel bodywork formed to give maximum strenght at minimum weight;*	- Châssis en tôle peint et pliée pour assurer la grande résistance de l'autolaveuse dont le poids est limité;	*- Rahmen aus geeignet gebogenem gemaltem Stahlblech, um höchste Stärke bei geringstem Gewicht zu bieten;*	- Chásis de chapa pintada y plegada oportunamente para proporcionar máxima fuerza con un peso mínimo;
- Carrozzeria in polietilene rinforzato con nuovo design, elegante e indistruttibile;	*- Reinforced polyethylene chassis in an elegant and indestructible design;*	- Carrosserie en polyéthylène renforcé dont le nouveau design est élégant et indestructible;	*- Karosserie aus verstärktern Polyäthylen, in eleganter und unverwüstlichlicher neuer form;*	- Carrocería de polietileno reforzado, indestructible, de línea nueva y elegante;
- Serbatoi in polietilene resistenti agli agenti chimici delle batterie e dei più diffusi detergenti industriali;	*- Polyethylene tanks resistant to battery chemicals and to the most widely diffused industrial solvents;*	- Réservoirs en polyéthylène en mesure de résister aux agent chimiques des batteries et des détergents industriales les plus courants;	*- Plyäthylen-Speicher, die den chemichen Reagentien der Batterien und den gebräuchlichsten industriellen Reinigunsmitteln widerstehen;*	- Depósitos de polietileno resistente a los baterías y de los detergentes industriales de uso corriente;
-Ruote ricoperte in poliuretano;	*- Polyurethane coated wheels;*	- Roues recouvertes de polyuréthanne;	*- Polyurethan-geschützte Räder;*	- Ruedas recubiertas con poliuretano;
-Motoriduttore, per rotazione spazzola lubrificato a vita;	*- Reduction motor for brushes with lifetime lubrification;*	- Motoréducteur pour la rotation de la brosse, lubrifié une fois pour toutes;	*- Lebenslänglich geschmiertes Undersetzuungsgetriebe für die Bürstendrehung;*	- Motorreductor para la rotacíon de los cepillos de lubricación permanente;
- Motore aspirazione con contatti e parti pericolose fuori portata di mano;	*- Vacuum motor for liquids with dangerous parts and electrical contacts out of reach from operator's hands;*	- Moteur aspiration avec des contacts et parties dangereuses hors plat de main;	*- Motor Bestrebung mit Kontakten und gefährlichen Geburten draußen Tragweite von Hand;*	- Motor aspiración con contactos y partos peligrosos fuera alcance de mano;
- Pannello comandi ergonomico con interruttori protetti e a norma di legge;	*- Ergonomic control panel with protected switches;*	- Console ergonomique dont les interrupteurs sont protégés et conformes aux normes;	*- Ergonomisches Steuerpult mit geschützten Schaltern nach gesetzlicher Vorschrift;*	- Panel de mandos ergonómico con interruptores protegidos conforme a la ley;
- Pattino di asciugatura con gomme di raschiamento in LYNATEX	*- Squeegee body with* LYNATEX *blades.*	- Patin de séchage avec caoutchouc de raclage en LYNATEX	*- Trocknungsplatte mit Gummischabern aus* LYNATEX	- Patín de enjuague con gomas de raspado de LYNATEX.

DESCRIZIONE - DESCRIPTION - DESCRIPTION - BESCHREIBUNG - DESCRIPCION		430	500
Capacità di lavoro o produttività - Operating capacity or productivity- Rendement ou productivité *Arbeitsleistung bzw. Produktivität - Capacidad de trabajo y productividad*	m^2/h	1400	1600
Capacità serbatoio detergente - Detergent tank capacity - Capacité du réservoir pour le détergent *Fassungsvermögen des Waschmittelspeichers - Capacidad depósito detergente*	lt	45	45
Capacità serbatoio di recupero - Waste tank capacity - Capacité du réservoir de récuperation *Fassungsvermögen des Rückgewinnungsspeichers - Capacidad depósito de recuperación*	lt	45	45
Larghezza di puliza (spazzola) - Cleaning area width (brush) - Largeur de nettoyage (brosse) *Bürstenbreite - Anchura de limpieza (cepillo)*	mm	430	500
Larghezza banda tergipavimento - Floor wiped width - Largeur de la bande de séchage *Breite des Bodenreinigungsbandes - Anchura boquilla de secado*	mm	780	780
Quantità spazzole / diametro - Brush quantity / diameter - Nombre de brosses /diamètre *Anzahl der Bürsten pro Durchmesser - Número cepillos /diámetro*	n°/mm	1x430	1x500
Pressione esercitata dalla spazzola - Brush pressure - Pression exercée par la brosse *An der Bürste ausgeübter Druck - Presión ejercida por el cepillo*	Kg	30Max	30Max
Potenza motore spazzola - Brush motor power - Puissance du moteur de la brosse *Bürstenmotorleistung - Potencia motor cepillo*	V/W	24/400	24/400
Potenza motore aspirazione - Vacuum motor power *Puissance du moteur d'aspiration - Ansaugmotorleistung* Potencia motor aspiración	V/W	24/480	24/480
Tensione di alimentazione (autoalimentata) - Power supply voltage (on-board supply) *Voltage d'alimentation (par batteries) - (Selbsgespeiste) Speisungsspannung* Tensión de alimentación (autoalimentada)	V	24	24
Autonomia di funzionamento ininterrotto (batterie 110Ah / batterie 110Ah) *Autonomy in continuous operation (batteries 110 Ah / batteries 110 Ah)* Autonomie de functionnement sans interruption (batteries 110 Ah / batteries 110Ah) *Ununterbrochener Fahrbereich (batterien 110 Ah / batterien 110 Ah)* Autonomia de funcionamiento ininterrumpido (baterias 110Ah / baterias 110Ah)	H	3,5	3
Batterie (12V / 110Ah) - Batteries (12V / 110Ah) - Batteries (12V / 110Ah) - Batterien (12V / 110Ah) *Baterías (12V / 110 Ah)*	n	2	2
Dimensioni - Dimensions - Dimensions Ausmaße - Dimensio*nes*	mm	1110x 480x h1090 without squeegee	1160x 550x h1090
Peso (senza batterie / acqua) - Weight (without batteries / water) - Poids (sans batteries / eau) - Gewicht (ohne Batterien / Wasser) *Peso (sin baterías / agua)*	Kg	67	70
Peso (con batterie senza acqua) - Weight (with batteries without water) - Poids (avec batteries sans eau) - Gewicht (mit Batterien ohne Wasser) *Peso (con baterías sin agua)*	Kg	121	124

CAMPO DI IMPIEGO - *APPLICATION* - DOMAINE D'UTILISATION *EINSTATZBEREICH* - CAMPO DE EMPLEO

ATTENZIONE:

La lavasciuga pavimenti è prevista per la pulizia e il lavaggio, con opportuni detergenti, di pavimenti piani e in luoghi chiusi.

Il presente manuale ha la funzione di garantire un corretto utilizzo della macchina tutelando in tal modo il servizio che noi offriamo al Cliente. Si consiglia quindi di **seguire scrupolosamente le istruzioni** ivi riportate, poiché il costruttore non risponde di danni arrecati a persone o a cose, o subiti dalla macchina se utilizzata in modo difforme da quanto descritto o nel caso non vengano rispettate le prescrizioni di manutenzione e sicurezza.

Le indicazioni riportate nel presente manuale non sostituiscono le disposizioni di sicurezza e i dati tecnici, per l'installazione e il funzionamento, applicate direttamente sul prodotto, né tantomeno le norme di sicurezza vigenti nel paese di installazione e le regole dettate dal comune buon senso.

L'installatore o il manutentore ha l'obbligo di segnalare eventuali difetti o deterioramenti che possano compromettere l'originale sicurezza dell'impianto.

La lavasciuga di serie non è equipaggiata per lavorare in ambienti che presentano particolari condizioni di infiammabilità o esplosivo; l'equipaggiamento antidefragrante viene fornito su richiesta.

WARNING:

The floor cleaner is inteded for cleaning and washing level floors in closed spaces using appropiate detergents.

This manual serves to guarantee the correct use of the machine thus supporting the service which we offer the customer.

You are advised to ***adhere strictly to the instructions*** *contained in this manual since the manufacturer does not accept responsibility for any damage caused to persons or to property, or to the machine itself if it is not used in the way described here or if the safety and maintenance instructions are not followed.*

The instructions set out in this manual do not substitute the safety measures and technical specifications to be applied directly to the product for installation and operation, *nor the safety regulations in force in the country where it is used or the rules of common sense.*

The installation or maintenance personnel must report any defects or deterioration which might compromise the safety of the machine.

The standard cleaner is not equipped to operate in inflammable or explosive environments; an anti-inflammable machine is available on request.

AVERTISSEMENT:

L'auto laveuse pour sols a été conçue pour net-toyer et laver, à l'aide de détergents prévus à cet effet, des planchers plats situés dans des millieux fermés. Evés. Les équipements antidéflagrants peuvent être livrés sur demande.

Le manuel a pour objet de garantir une utili-sation correcte de la ma-chine et de défendre par là le serviceque nous of-frons à notre Clientèle.

Nous vous conseillons dès lors de **suivre rigoureusement les instructions** qui figurent dans ce manuel étant donné que le constructeur ne répond ni des dommages corporels et/ou matériels, ni des pannes subies par la machine par suite d'une utilisation qui ne correspondrait pas aux descrptions ci-dessous ou du non-respect des normes inhérentes à la maintenance et à la sécurité. **Les indications mentionnées dans ce manuel ne remplacent en aucun cas les mesures de sécurité et les données techniques inhérentes à l'installation et au fonctionnement, et appliquées directement au produit.** A plus forte raison, elles ne remplacent pas les normes de sécurité en vigueur dans le pays d'installation et les régles dictées par le bon sens.

L'installateur ou le personnel préposé à la maintenance sont tenus de signaler tout défaut éventuel ou déterioration qui pourraient compromettre le niveau de sécurité de la machine.

L'autolaveuse poduite en série n'est pas equipee en vue d'une utilisation dans des milieux où les risques d'incendie et d'explosion sont partiérement élevés.

Les équipements antidéflagrants peuvent être livrés sur demande.

ACHTUNG:

Die Fußbodenreinigungs- und Trocknungsmaschine ist unter Verwendung geeigneter Waschmittel für die Reinigung und Waschung flacher Fußböden in geschlossenen Räumen vorgesehen.

Dieses Handbuch verfolgt den Zweck, einen korrekten Einsatz der Maschine zu gewährleisten, und damit die Leistung sicherzustellen, die wir unseren Kunden bieten.

Man ratet daher, ***die hier angeführten Anweisungen stets sorgfältig zu beachten,*** *da der Konstrukteur nicht füretwa an Personen oder Sachen verursachte Schäden verantwortlich ist, falls die Maschine in einer anders als beschriebenen Weise betrieben oder die gegebenen Wartungs- und Sicherheitshinweise nicht beachtet werden sollten.*

Die in diesem Handbuch angeführten Hinweise ersetzen weder die direkt auf das Produkt bezogenen Sicherheitsnormen und technischen Betriebsdaten, *noch die im Benutzungsland geltenden Sicherheitsvorschriften und die von gesundem Menschenverstand geratenen Maßnahmen.*

Der Montage- und Wartungsfachmann ist dazu verpflichtet, eventuelle Mängel und Verfallserscheinigungen zu melden, die ursprüngliche Sicherheit der Anlage beeinträchtigen könnten.

Die serienmäßige Reinigungs- und Trocknungsmaschine ist nicht derart ausgerüstet, daß sie in Räumen mit feuer-bzw. Explosionsgefährlichen Bedingungen operieren kann; eine feuer- und explosionsfeste Ausrüstung kann auf Wunsch geliefert werden.

ADVERTENCIA:

La máquina lavasecadora para pavimento ha sido diseñada para limpiar y lavar con detergentes apropriados suelos planos.

Este manual tiene el objeto de asegurar el uso correcto de la máquina, tutelando así al servicio que la **El Productor** le brinda al Cliente. Por tanto, aconsejamos **el pleno respeto de las instrucciones indicadas,** por no responder el fabricante de los daños provocados a personas u objetos, ni por aquéllos que se produjesen a cargo de la máquina en consecuencia de un uso de ésta no conforme a lo descrito, o en caso de no respetar las normas de mantenimiento y seguridad.

Las indicaciones contenidas en este manual no sostituyen las medidas de seguridad ni los datos técnicos relativos a la instalación y funcionamiento de la máquina que se aplican directamente a la misma, ni tampoco las normas de seguridad en vigor en el país en el que se instale la máquina y las reglas que dicte el buen sentido común.

El encargado de la instalación o del mantenimiento tiene la obligación de señalar todo eventual defecto o deterioro que podría comprometer la seguridad original de la instalación.

La lavasecadora de serie no está equipada para trabajar en locales que presentes unas particulares condiciones de inflamabilidad o explosión; el equipo antideflagrante sólo se suministra sobre pedido.

ATTENZIONE:

La persona che si occupa del funzionamento della macchina deve avere un training professionale specifico oppure un'esperienza maturata su macchine di questo tipo.
Al fine di prevenire danni a persone o cose, consigliamo i Clienti di informare adeguatamente gli operatori su eventuali rischi residui derivanti dall'uso della macchina.
L'operatore della macchina deve utilizzare sempre i mezzi personali di protezione previsti dalle leggi del paese di destinazione e quanto altro messo a disposizione dal proprio datore di lavoro (scarpe antinfortunistiche, tute da lavoro, occhiali protettivi, ecc...).

Il personale preposto all'uso o alla manutenzione della macchina deve essere esperto, consapevole e maturo per i compiti descritti e deve possedere affidabilità per interpretare correttamente quanto descritto nel presente manuale e per garantire sicurezza e scrupolosità nei controlli.
L'apparecchio non deve essere utilizzato da bambini o persone con ridotte capacità fisiche, sensoriali o mentali, o mancanza di esperienza e conoscenza, a meno che non siano sorvegliati o istruzione.

Le responsabilità derivanti dal personale autorizzato all'uso della macchina sono delegate al Cliente.

Il personale di manutenzione deve avere caratteristiche specifiche (tecnico manutentore) in grado di interpretare correttamente schemi ed istruzioni.

WARNING:

The personnel responsible for operating the machine *must have specific professional training or must have experience of using machines of this type.*
In order to prevent damage to people or to property, we advise the customer to instruct adequately the operators on any risks related to the use of this machine. The operator must always make use of the protective measures prescribed by the laws of the country in wich the machine is used as well as additional protection provided by the employer (safety shoes, overalls, safety glasses, etc.).

Personnel employed for the use or maintenance *of the machine must be expert, knowledgeable and mature for the tasks described and must be reliable for interpreting correctly the contents of this manual and for guaranteeing safety and attention to detail in the inspections. The appliance is not to be used by children or persons with reduced physical, sensory or mental capabilities, or lack of experience and knowledge, unless they have been given supervision or instruction.*

The responsibilities of the personnel authorised *to use the machine are at the discrection of the customer.*

Maintenzance personnelmust have the specific characteristics *(maintenance technician) necessary for correctly interpreting diagrams and instructions.*

AVERTISSEMENT:

Le personnel préposé aufonctionnement de la machine doit disposer d'une formation professionnelle en la matière ou d'une expérience accumulée sur du matériels du même genre. Pour éviter tout dommage corporel ou matériel, nous conseillons aux Clients de fournir toutes les informations qui s'imposent à leurs opérateurs sur les risques résiduels pouvant découler de l'utilisation de l'autolaveuse. Les opérateurs doivent sans exception aucune endosser les protections personnelles imposées par la loi du pays destinataire et se servir de moyens mis à leur disposition par les employeurs (chaussures conçues expressément pour prévenir les accidents du travail, combinaisons, lunettes de protection, etc.).

Le personnel préposé à l'utilisation ou à la maintenance de la machine doit être spécialisé, conscient et responsable pour affronter les tâches décri-tes.
Il doit également pou-voir interpréter correctement les instructions listées dans ce manuel et garantir des contrôles fiables et reguliers.L'appareil ne doit pas être utilisé par des enfants ou des personnes dont les capacités physiques, sensorielles ou mentales, ou le manque d'expérience et de connaissance, sauf si elles sont sans surveillance ou instruction.

Les responsabilités inhérentes au personnel autorisé à servir de la machine sont du ressort des Clients.

Le personnel préposé a la maintenance doit répondre à des caractéristiques données (technicien de la maintenance) qui lui permettent d'interpréter correcetment les schémas et les instructions.

ACHTUNG:

Die personen die sich mit dem Betrieb der Maschine beschäftigen *müssen eine berufliche Sonderschulung bzw. eine auf Maschinen dieser Art erworbene Erfahrung besitzen.*
Um etwaigen Schäden an Personen und Sachen vorzubeugen raten wir unseren Kunden, ihre Betriebsleute eingehend über die eventuellen mit dem Einsatz der Maschine verbundenen Gefahren vertraut zu machen.
Der Betreiber der Maschine muß stets von den im Gebrauchsland gesetzlich vorgesehenen Sicherheitssausrüstungen Gebrauch machen (Unfallverhütungsschuhe, Arbeitskleidung, Schutzbrillen usw....).

Das für den Betrieb und die Wartung der Maschine bestellte Personal *muß geschult, bewußt und für die beschrieben Aufgaben einsatzbereit sein, und muß die nötige Zuverlässigkeit besitzen, um die in diesem Handbuch beschriebenen Anweisungen korrekt zu deuten und die Sicherheit und Genauigkeit der Kontrollen garantieren zu können.Das Gerät ist nicht von Kindern oder Personen mit eingeschränkten physischen, sensorischen oder geistigen Fähigkeiten oder Mangel an Erfahrung und Wissen eingesetzt werden, soweit sie nicht ohne Aufsicht oder Anweisung gegeben haben.*

Die mit dem *zur Handhabung der Maschine* ***bestellten Personal verdundene Verantwortung*** *ist dem Kunden überlassen.*

Das Wartungspersonal muß bestimmte Eigenschaften aufweisen *(technischer Wartungsfachmann) und imstande sein, die Diagramme und Vorschriften fachgemäß zu deuten.*

ADVERTENCIA:

La persona encargada del funcionamiento de la máquina debe haber sido entrenada de forma especifica o bien tener una experiencia con este tipo de máquina.
A fin de prevenir daños a personas u objetos, se aconseja informarse oportunamente sobre los eventuales riesgos residuales que podrían derivar del uso de la máquina.
El encargado de la máquina deberá usar siempre los medios personales de protección previstos por la ley del país de destino y todo lo que su empleador le proporcione (zapatos contra accidentes, monos de trabajo, gafas de protección, etc.).

El personal encargado del uso o del mantenimiento de la máquina debe tener experiencia, conciencia y madurez como para efectuar las tareas descritas y estar en condiciones de comprender correctamente todo lo que se describe en este manual y garantizar la seguridad y el esmero de los controles que efectúe.El aparato no debe ser utilizado por niños o personas con discapacidades físicas, sensoriales o mentales, o la falta de experiencia y conocimiento, a menos que se les ha dado la supervisión o instrucción.

Las responsibilidades que dependan del personal encargado del uso de la máquina están delegadas al Cliente.

El personal encargado del mantenimiento debe reunir unas características específicas (técnico de mantenimiento) que le permitan comprender correctamente los esquemas y las instrucciones que se proporcionen.

AVVERTENZE IMPORTANTI-IMPORTANT WARNINGS-REMERQUES IMPORTANTES-WICHTIGE HINWEISE-ADVERTENCIAS IMPORTANTES

La **Ditta costruttrice** declina ogni responsabilità per danni di qualunque tipo che dovessero derivare da operazioni non appropriate o imprudenti effettuate da personale inesperto o esperto cha ha svolto operazioni sulla macchina non in accordo con quanto descritto nel presente manuale. L'installazione va effettuata in conformità con le leggi vigenti del paese di installazione; la **Ditta costruttrice** non risponde degli impianti a monte della macchina.

The Manufacturer *declines all re-sponsibility for damage of any kind resulting from imprudent use by expert or inexpert personnel who have not operated the machine in accordance with this manual. The installation must be carried out in accordance with the laws in force in the country where it is installed;* ***The Manufacturer*** *is not responsible for equipment upstream of the cleaner.*

Le Producteur décline toute re-sponsabilité en cas de dommages en tout genre provoqués par un fonc-tionement non correct ou imprudent de la machine de la part de personnes sans expérience ou d'oupérateurs experts qui n'ont cependant pas respecté les instructions mentionnées dans ce manuel. L'installation doit être conforme aux lois en vigueur dans le pays où la machine est montée.
Le Producteur ne répond aucu-nement des installations qui figurent en amont de l'autolaveuse.

Die firma *lehnt jede Verantwortung für etwaige Schäden jedert Art ab, die sich aus unsachgemäßen oder unvorsichtigen Operation von unerfahrenem oder selbst erfahrenem Personal ergeben sollten, das auf dieser Maschine etwaige in diesem Handbuch nicht beschriebene Eingriffe tätigen sollte. Die Montage muß im Einklang mit den im Gebrauchsland läufigen gesetzlichen Vorschriften geschehen;* ***die firma*** *ist für dieser Maschine vorgeschaltete Anlagen nicht verantwortlich.*

El Productor declina toda res-ponsabilidad por los daños de todo tipo que se produjesen en consecuencia de operaciones peligrosas o imprudentes que efectuara personal inexperto o que, siendo experto, hubiese operado sobre la máquina sin respetar lo que se describe en este manual. La instalacíon debe efectuar-se en conformidad con las leyes vigentes en el país de destino de la máquina; **El Productor** no responde por las installaciones ajenas a la de la máquina annque vaza conectada a ellas.

Il Cliente è tenuto a utilizzare esclusivamente ricambi originali e installati secondo l'uso previsto. Le responsabilità derivanti dai componenti commerciali sono delegate ai rispettivi costruttori.
Non dimenticare oggetti di qualsiasi genere sul pavimento poiché potrebbero essere lanciati a grande velocità dalle spazzole.
Mantenere distanti dalle spazzole in movimento piedi e mani.
Mantenere la macchina in movimento al fine di prevenire eventuali danni al pavimento.

The customer must use exclusively original spare parts *and fit them in the intened way. Responsibility deriving from other commerciallyavailable components rests with the customer.*
Do not leave any objects of any kind on the floor as they may be thrown at high speed by the brushes.
Keep feet and hands clear of the moving brushes.

Les Clients sont tenus de servir exclusivement de pièces de rechange originales et de les installer comme prévu
Les responsailités inhérentes aux compsants commerciaux sont du ressort de leurs constructeurs. Aucun objet ne doit traîner par terre, que les brosses pourraient projeter à toute vitesse.
N'approchez pas les mains ou les pieds des brosses en mouvement.
Pour éviter d'endommager éventuellement le plancher, n'oubliez pas de déplacer la machine sans arrêt. Avant de procéder à la maintenance de la machine et/ou de remplir les réservoirs de détergent et/ou de remplacer les brosses.

Der kunde ist dazu angehalten, ausschließlich original-Ersatzteile zu verwenden *und diese je nach den vorgesehenen Zwecken einzubauen. Die aus marktüblichen Komponenten hervogehenden Verantwortungen bleiden den entsprechenden Herstellern überlassen. Gegenstände jeglicher Art nicht auf dem Boden lassen, da diese von der Maschine mit großer Geschwindigkeit umhergeschleudert werden könnten. Hände und Füße von den rotierenden Bürsten fernhalten. Die Maschine ist stets in Bewegung zu halten, um eventuelle Bodenschäden zu verhüten.*

El Cliente está comprometido a usar sólo repuestos originales y a montarlos en conformidad con lo previsto para su montaje. Las responsabilidades que derivasen del uso de componentes que se encuentran en el comercio, están delegadas a sus respectivos fabricantes.
No olvidar objetos sueltos sobre el piso puesto que podrían ser lanzados a alta velocidad por los cepillos de la máquina.
Mantener alejados manos y piés de los cepillos.
Mantener la máquina en movimiento a fin de prevenir eventuales daños al pisocuandoesten frotando los cepillos.

Assicurarsi che l'interruttore generale sia nella posizione (0) e le batterie siano disconnesse dalla machina prima di effettuare le procedure di manutenzione e/o di riempire di detergente i serbatoi e/o di cambiare le spazzole.
Le procedure di manutenzione devono essere effettuate da personale autorizzato.
Non effettuare riparazioni di fortuna o precarie, né tantomeno utilizzare ricambi non originali.
Effettuare saltuariamente un controllo del degrado e usura dei materiali ed eventualmente chiedere un intervento al Vostro rivenditore di fiducia.

Ensure that the main power switch is in the **(0)** ***position****and that the batteries are disconnected before carrying out any maintenance and/or filling the tanks with detergent and/or changing the brushes.*
Maintenance procedures must be carried out by authorised personnel.
Do not carry out any unsafe or temporary repairs or use non-original spare parts.
Regularly check the wear and deterioration of the materials and, if necessary, call out your regular supplier.

Vérifiez si la cié de l'interrupteur général est positionée sur (0) et les batteries sont débranchées. Les opérations de maintenance doivent être accomplies par des personnes autorisées.Ne vous livrez pas à des réparations précaires et évitez, à plus forte raison, d'utiliser des piéces de rechange non originales. Contrôlez de temps en temps la détérioration et l'usure des matériax. N'hésitez pas, s'il y a lieu, à vous adresser à votre vendeur habituel pour lui demander de bien vouloir intervenir.

Sich vergewissern, daß der Schalter sich in der Stellung **(0)** *befindet und daß die Batterien von der Maschine abgeschaltet sind, bevor Wartungs-arbeiten unternommen und/oder die Speichermit Waschmittel aufgefüllt und/oder die Bürsten ausgewechselt werden.*
Die Wartungsmaß-nahmen müssen von befugtem Personal ausgeführt werden.
Zufällige oder mißliche Reparaturen vermeiden, und vor allem keine Nichtoriginal-Erstazeile verwenden.

Asegurarse de que el interruptor general esté en la posición (0) y quelas baterías estén desconectadas de la máquina antes de efectuar operaciones de mantenimiento y/o de repostado del detergente y/o de sustción de los cepillos.
Las operaciones de mantenimiento deben ser efectuadas por personal especializado.
No efectuar reparaciones provisionales o precarias, ni usar repuestos no originales. Efectuar controles períodicos sobre desgaste y al deterioro de los materiales y pedir periodicamente la inspección de la máquina a su revendedor de confianza.

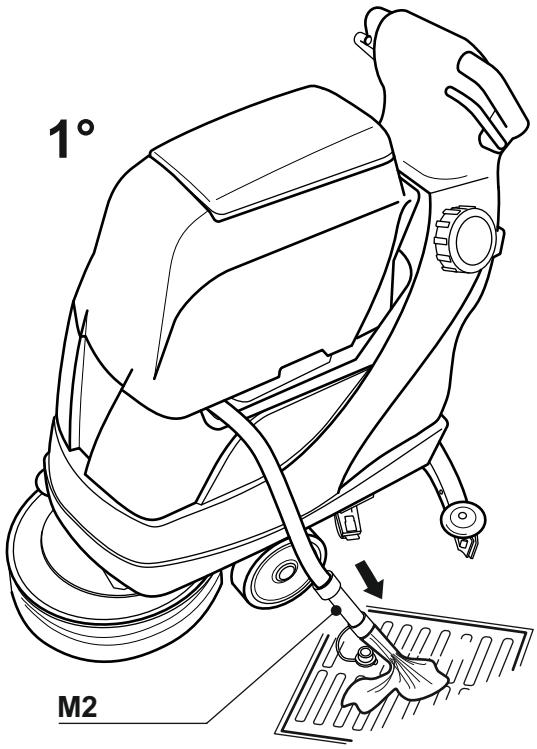

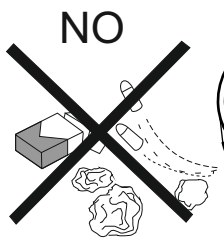

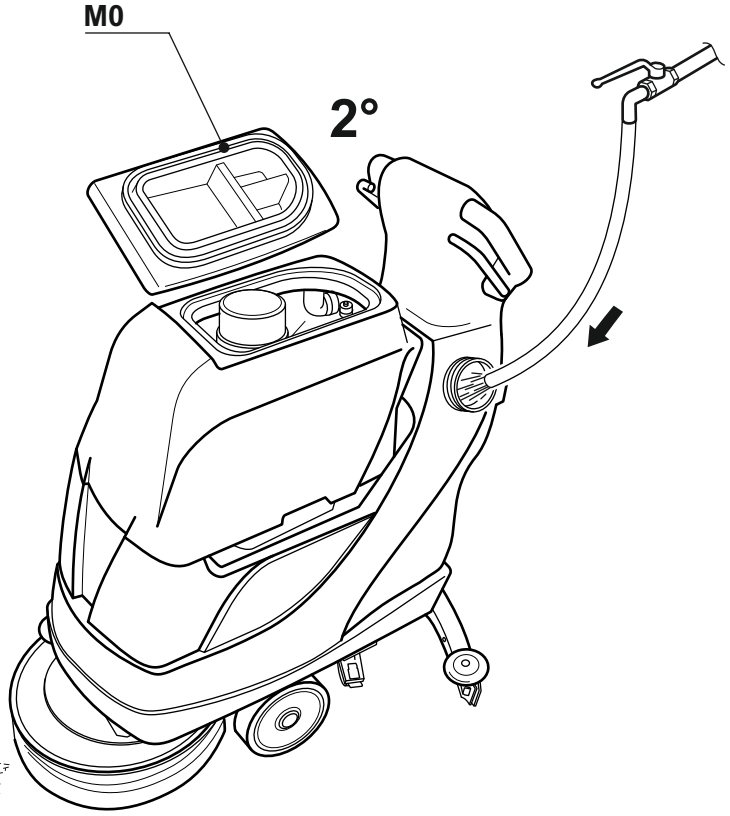

NON FUMARE O ACCENDERE FUOCHI O PROVOCARE SCINTILLE.

Quando la macchina viene fornita con il carica batterie integrato, per effettuare la ricarica è sufficiente collegare la spina del carica batterie alla rete elettrica. Effettuare la ricarica delle batterie in un luogo ben ventilato.
Non effettuare prelievi di corrente dalle batterie con prese, pinze o contatti provvisori.
Parcheggiare la macchina su di un pavimento piano ed orizzontale.

DO NOT SMOKE, LIGHT FLAMES OR MAKE SPARKS.

If the machine has the onboard battery charger, in order to charge the batteries, just connect it to the electrical net and the charging process will automatically start. Recharge the batteries in a well ventilated.
Do not draw current from the batteries with make-shift connectors, clips or contacts.
Park the cleaner on a flat and level floor.

NE PAS FUMER, NE PAS ALLUMER DES FEUX OU PROVOQUER DES ETINCELLES.

Lorsque la machine est fournie avec le chargeur de batterie intégré, il suffit de brancher la fiche du chargeur de batterie sur le secteur pour effectuer le processus de charge.Chargez les batteries dans un endroit parfaite-ment aéré aprés.
Evitez de prélever du courant sur les batte-ries à l'aide de prises, de pinces ou de contacts pro-visoires.
Rangez l'autolaveuse sur un plan horizontal et plat.

NICHT RAUCHEN FEUER ANZÜNDEN ODER FUNKEN VERURSACHEN.

Wenn das Gerät mit dem integrierten Ladegerät geliefert wird, schließen Sie einfach den Stecker des Ladegeräts an das Stromnetz an, um den Ladevorgang durchzuführen.Die Aufladung der Batterien in einem gut gelüfteten Raum.
Keinen Batteriestrom mit Hilfe von Zangen.

NO FUMAR NI PRENDER FUEGOS O PROVOCAR CHISPAS.

Cuando la máquina se suministra con el cargador de batería integrado, simplemente conecte el enchufe del cargador de batería a la red eléctrica para llevar a cabo el proceso de carga.Efectuar la recarga de las baterías en un local bien ventilado.
No tomar corriente de las baterías con tomas o pinzas, ni me-diante contactos provisio-nales.
Estacionar la máquina sobre un piso plano y horizontal.

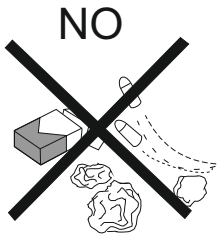

Non lasciare oggetti ingombranti a terra durante l'operazione di pulizia
Do not leave large items on the floor during the cleaning operation
Ne laissez pas les gros articles sur le plancher pendant l'opération de nettoyage
Lassen Sie keine großen Gegenstände auf dem Boden während der Reinigung
No deje artículos de gran tamaño en el suelo durante la operación de limpieza

AVVERTENZE IMPORTANTI-IMPORTANT WARNINGS-REMARQUES IMPORTANTES-WICHTIGE HINWEISE-ADVERTENCIAS IMPORTANTES

Non lasciare la macchina incustodita, in particolare in presenza di bambini.
Non fumare o accendere fuochi o provocare delle scintille. Non utilizzare la macchina in aree dove sono presenti liquidi o gas infiammabili. Non usare liquidi o sostanze infiammabili. Non usare liquidi o sostanze chimiche con questa macchina.
Assicurarsi che il manuale d'uso e tutte le avvertenze siano a portata di mano e leggibili. Rimpiazzare eventuali pagine rotte o perse.
Questa macchina può essere utilizzata solo su superfici piane ed orizzontali.

Do not leave the cleaner unattended particularly if children are present. Refrain from smoking, lightning fires or provoking sparks.
Do not use inflammable liquids or chemicals with this cleaner.
Ensure that the instruction manual and warnings are always to hand and are legible. Replace any torn or missing pages.
This machine must only be used on flat and level surfaces.

Evitez de la laisser sans surveillance, et plus particulièrement en présence d'enfants. Ne pas fumer ou allumer feux ou provoquer des étincelles.
Ne pas utiliser la machine en zones où ils sont présents liquides ou gaz inflammables. Ne pas utiliser liquides ou substances inflammables. Ne pas utiliser liquides ou substances chimiques avec cette autolaveuse.
Faites sorte que le manuel d'utilisation et toutes les instructions soient parfaitement lisibles et à la portée de la main de touts les opérateurs.
Remplacez les pages déchierées ou perdues.
Cette machine ne peut être utilisée que sur des surfaces planes et horizontales.

Die Maschine, vor allem in Gegenwart von Kin-dern, nicht unbewacht lassen.
Nicht oder Feuer anzünden oder der Funken verursachen. Das Auto in den Flächen nicht wo anwesende Flüssigkeiten oder entflammbares Gas sind.
Nicht du zahlst aus oder entflammbare Substanzen. Flüssig nicht oder Chemie Substanzen mit diesem Auto.
Sich vergewissern, daß das Handbuch und sämtliche Anweisungen stets griffbereit und lesbar sind.
Eventuelle zerrissene bzw. mangelnde Seiten ersetzen.
Diese Maschine kann ausschließlich auf ebenen und horizontalen Bodenflächen eingesetzt wrerden.

No dejar la máquina sin custodia, sobre todo en presencia de niños.
No fumes o encender fuegos o provocar chispas. No utilices la máquina en áreas dónde son presentes líquidos o gases inflamables. No uses líquidos o sustancias inflamables. No uses líquidos o sustancias químicas con esta máquina.
Cuidar que el Manual de Uso y todos las adventencias estén a mano y se puedan leer. Sustituir las páginas rotas o que se hubiesen perdido.
Esta máquina sólo puede ser usada sobre superficies planas y horizontales.

NON UTILIZZARE LA MACCHINA SU SUPERFICI INCLINATE senza che l'adeguato personale sia presente per l'assistenza.
Non utilizzare la macchina a piedi nudi o con sandali o con qualsiasi tipo di scarpe aperte.
Non bagnare i componenti elettrici con acqua o con qualsiasi altro liquido.
Asciugare la macchina con un panno.

DO NOT USE IT ON INCLINED SURFACES *without the assistance of the appropiate personnel.*
Do not operate the machine in bare feet, with sandals or any kind of open footwear.
Do not wet electrical components with water or any other liquid. Dry the machine with a cloth.

EVITEZ DE L'UTILISER SUR DES PLANS INCLINES en l'absence du personnel préposé à l'assistance. Evitez de l'utiliser lorsque vous êtes nu-pieds ou portez des sandales ou autres chassures ouvertes.
Evitez de jeter de l'eau ou d'autres liquides sur les composants électriques.
Essuyez la machine avec un chiffon.

DIE MASCHINE NICHT AUF GENEIGTEN FLÄCHEN EINSETZEN, *falls das geeignete Personal zur Hilfeleistung nicht vorhanden ist.*
Die Maschine nicht mit nacktenFüßen, Sandalen oder sonstigem offenem Schuhwerkbetätigen.
Die elektrischen Komponenten nicht mit Wasser oder sostiger anderer Flüssigkeit benetzen. Die Maschine mit einem Tuch gut abwischen.

NO USAR LA MAQUINA SOBRE SUPERFICIES MUY INCLINADAS sin que esté presente el personal encargato de la asistencia. No usar la máquina estando descalzos o con sandalias u otro tipo de calzado abierto.
No mojar los componentes eléctricos con agua u otros líquidos.
Secar la máquina con un trapo cuando se acabe el trabajo.

NOTA BENE: QUANDO NON UTILIZZATA, LA MACCHINA DEVE ESSERE IMMAGAZZINATA IN UN AMBIENTE ASCIUTTO

NOTE: WHEN THE MACHINE IS NOT USED, IT MUST BE TAKEN IN A DRY ENVIRONMENT

BEMERKT GUT: WENN ES SIE ANZETTELT, WIRD ES NICHT BENUTZT, ES MUß SEIN IN STELLT EIN TROCKENES MILIEU

REMARQUE BIEN: QUAND LA MACHINE N'EST PAS UTILISÉE, ELLE DOIT ÊTRE MISE DANS UN MILIEU SEC

NOTA BIEN: CUANDO LA MÁQUINA NO ES UTILIZADA, TIENE QUE SER PUESTA EN UN ENTORNO SECO

smaltimento batterie. al termine della vita della macchina. per rimuovere le batterie, aprire il serbatoio di recupero, disconnetterle con l'apposito spinotto. Usare una chiave inglese per rimuovere i cavi dalle batterie e rimuoverle una alla volta.
Per lo smaltimento delle batterie rivolgersi ad un centro di smaltimento idoneo; vedi anche le note sullo smaltimento dei rifiuti alla fine del manuale.

batteries disposal. Open the recovery tank deconnect the plug of the battery themselves. Remove the screws that hold the cable to the batteries and remove them one at a time.
For the disposal of the batteries refer to a center of disposal; also see the notes about the disposal at the end of this manual.

Enlèvement de la batterie. à la fin de vie de la machine. de retirer les piles, ouvrez le réservoir de récupération, déconnecter avec le goujon spécial. Utilisez un clé pour enlever les câbles de la batterie et les supprimer un à la fois.
Jeter les piles contacter une élimination appropriée, voir aussi les notes concernant l'élimination des déchets à la fin du manuel.

Batterieentsorgung. am Ende des Maschinenlebens. Um die Batterien zu entfernen, öffnen Sie den Schmutzwassertank, trennen Sie sie mit dem Spezialstecker.
Verwenden Sie einen Schlüssel, um die Kabel von den Batterien zu entfernen und entfernen Sie sie ein zu einer Zeit.
Entsorgen Sie Batterien an einem geeigneten Verfügung, siehe auch die Hinweise auf die Entsorgung von Abfällen am Ende des Handbuchs.

Eliminación de las baterías. al final de la vida de la máquina. para quitar las baterías, abra el tanque de recuperación, desconectar con el pasador especial. Use un llave inglesa para quitar los cables de las baterías y eliminarlos uno a la vez.
Deshágase de las baterías en contacto con un recipiente adecuado, véase también la nota relativa a la gestión de los residuos al final del manual.

E' importante non scaricare mai al massimo le batterie per non compromettere il loro funzionamento.
Evitare di ricaricare le batterie dopo un breve utilizzo.

It's very important to avoid the maximum discharge of the batteries in order to have a longer life of them; so avoid to charge the batteries after a short use of the machine.

Et important ne pas décharger à la limite jamais les batteries pour ne pas compromettre leur fonctionnement. Éviter de recharger les batteries après une brève jouissance.

Es ist wichtig nie höchstens die Batterien zu entladen um ihr Funktionieren nicht zu gefährden. , Vermeiden, wieder die Batterien nach einer kurzen Benutzung aufladen.

Es importante no descargar nunca a lo sumo las baterías para no comprometer su funcionamiento. Evitar recargar las baterías después de un breve empleo.

La macchina singola, in ambiente industriale (capannone), genera un livello di pressione sonora (rumorosità) di **79 dBA** ed una vibrazione sul manico dell'operatore inferiore a **2,5 m/s²**, quindi assolutamente innoquo per l'operatore, ma a seconda del luogo di utilizzo è possibile che tale soglia venga superata; in tal caso è necessario che il Cliente provveda a proteggere gli operatori con adeguati mezzi personali (cuffie), nonché ad una informazione preventiva per sensibilizzare l'uso e ad una periodica verifica dell'udito.

The machine *generates a sound pressure level (noise) in an industrial environment (warehouse/ shop floor) which is* ***79 dBA,*** *a vibration on the operator's handle below* ***2,5 m/s²****, and is therefore absolutely harmless for the operator. However, in other surroundings, this level may be exceeded in which case the custoemr must provide appropriate protection (ear defenders) as well as notices to promote their use and periodic hearing examinations.*

Lors de son utilisation dans un millieu industriel (atelier), elle dégage une pression sonore (bruit) **de 79 dBA,** et une vibration sur le manche inférieur à **2,5 m/s²** et ne présente aucun risque pour les opérateurs. Ce seuil peut toutefoids être dépassé en fonction des lieux où elel est utilisée. Si tel devait être le cas, les Clients sont tenus de fournir des protections aux opérateurs (casque) et de les informar pour qu'ils utilisent ces moyens et se soumettent à des conrtôles périodiques de l'ouïe.

Die einzelne Maschine erzeugt in einem normalen industriellen Milieu (Halle) einen Geräuschpegel **79 dBA**, und eine Vibration auf der untere Griff zu ***2,5 m/s²***,ist also absolut harmlos für das Bedienungspersonal. Es kann aber je nach den lokalen Bedingungen auch vorkommen, daß dieser Geräuschpegel überstiegen wird; in diesem Falle hat der Kunde dafür zu sorgen daß das Bedienungspersonal mit zulänglichen persönlichen Schutzmitteln (Ohrenmuffen) sowie mit vorbeugenden Informatien versehen ist, um auf dessen Einsatz aufmerksam gemacht zu werden und eine gelegentliche Überprüfung des Hörorgans vornehmen zu können.

La máquina usada en el interior de un local industrial (nave) genera un nivel de presión sonoro (ruido) **de 79 dBA,** y una vibración sobre el mango inferior a **2,5 m/s² ,**por tanto es inocua; sin embargo, según el tipo de local dentro del cual se use la máquina, dicho umbral puede ser superado. En este caso el Cliente deberá proporcionar a su personal los oportunos medios de protección personal (orejeras) además de una exhaustiva información sobre prevención a fin de sensibilizar el personal al uso de dichas protecciones y al control periódico de audición.

SOLLEVAMENTO E TRASPORTO - LIFTING AND TRANSPORTING
LEVAGE ET TRANSPORT - ANHEBUNG UND TRANSPORT
LEVANTAMIENTO Y TRANSPORTE

L'operatore non deve indossare indumenti con maniche larghe, con lacci o cinture; non deve accedere alle apparecchiature con piedi scalzi o bagnati; non deve staccare la spina tirando il cavo; non deve fumare se l'ambiente o i prodotti utilizzati non lo consentono.

The operator *must not wear clothing with wide sleeves, laces or belts; he must not approach the machine with bare or wet feet; he must not pull out the plug by pulling the cable; must not smoke if the environment or products used do not allow it.*

Les opérateurs ne doivent pas endosser de vêtements aux manches larges, ni porter des lacets ou des ceintures. Ils doivent éviter d'utiliser la machine lorsqu'ils ne portent pas de chaussures ou ont les pieds mouillés.
Ils ne doivent pas tirer sur le câble pour la débrancher, ni fumer lorseque le millieu dans lequel ils travaillent ou les produits doint ils se servent l'interdisent.

Der Bediener darf keine Arbeitskleidung mit weiten Ärmeln, Gürteln oder Schleifen verwenden; er darf sich den Maschinen nicht mit bloßen füßen nähern und den Stecker mit dem Kabel ziehen; er darf nicht rauchen, falls es das Millieu oder die eingesetzten Mittel nicht erlauben.

El encargado no debe vestir prendas de mangas anchas, ni cintas o cinturones, tampoco debe acercarse a la máquina descalzo o con los piés mojados, ni desenchufar la máquina tirando del cable; no debe fumar si el local o los productos que se utilizan en su interiór no lo permitan.

- Per il sollevamento e trasporto servirsi esclusivamente di personale specializzato (imbragatori, gruisti, ecc..) dotato di apparecchi di sollevamento adeguati e atti a sopportare il peso dei vari componenti.

- For lifting and transporting use only specialised personnel(slingers, crane opera-tors, etc..) *with proper lifting gear which is suitable for the weight of the various components.*

- Pour levage et le transport de la machine, adressez-vous à des spécilistes exclusivement (ouvriers préposes à l'élingage, grutiers, etc.) qui disposent d'équipements en mesure de supporter le poids des composants.

- Zur Anhebung und Transport ist ausschließlich Fachpersonal zu verwenden (Schlingenleger, Kranfahrer usw..)*, das mit geeigneten und die Last der versichedenen Komponenten tragfähigen Hebewerken ausgestattet ist.*

- Para levantar y transportar la máquina usar exclusivamente personalespecializado (encarga-dos de grúas y cabres-tantes) equipados con adecuados medios de levantamiento que aguanten el peso de las distintas partes de la

- il trasporto della macchina, in particolare quello su strada, deve essere effettuato con mezzi e modi adeguati a proteggere i componenti (in particolare quelli elettronici) da urti violenti, umidità, vibrazioni, ecc..; le macchine sono provviste di ruote è quindi necessario ancorarle saldamente prima di iniziare il trasporto.

- Transport (especially by road) must be carried out with in the correct way and with the adequate means *so as to protect the components (especially the elctronic ones) from violent shocks, humidity, vibration, etc..; the machines are supplied with wheels and therefore need to be securely anchored before beginning transportation.*

- Le transport de la machine, sur route en particulier, doit être assuré par des moyens et selon des modalités pouvant protéger les composants (électroniques en particulier)contre tout choc violent, l'humidité, les vibrations etc. La machine est montée sur des roues qui doivent être bloquées avant le transport.

- Der Transport der Machine, besonders auf dem straßenwege, hat ausschließlich mit geeigneten Mitteln und Verfahren zu geschehen, *die in der Lage sind, die Komponenten (besonders elkronischer Art)vor heftigen Schocks, Feuchtigkeit, Vibrationen usw..zu bewahren. Da die Maschinen auf Rädern stehen, müssen sie vor dem Transport fest verankert werden.*

- El transporte de la máquina, especialmente por carratera, debe efectuarse con medios y métodos oportunos, protegiendo los componentes (sobre todo los eléctricos contra choques violentos, humedad, vibraciones, etc.); la máquina está provista de ruedas, por tanto éstas deben anclares firmemente antes de empezar el transporte.

- Rammentiamo che **gli elementi dell'imballo (legno, chiodi, carta, cellophane, punti metallici, nastro adesivo, regge, corde, ecc..)possono tagliare e/o ferire se non maneggiati con cura.** Essi vanno rimossi con opportuni mezzi e non lasciati in balia di persone non responsabili (es. bambini); lo stesso dicasi per gli attrezzi utilizzati per la rimozione degli imballi (forbici, martelli, tenaglie, coltelli, ecc...).

- We remind you that ***packing material (wood, nails, paper, cellophane, metal staples, adhesive tape, straps, ropes, etc..)may cause cuts or wounds and should be handled with care.*** *These must be removed with appropiate tolls and should not be left in the care of irresponsible people (e.g. Children); the same applies to the unpacking tools (scissors, hammers, pilers, knives, etc..).*

- N'oubliez pas que **le conditionnement (bois, clous, papier, cellophane, agrafes, ruban adhésif, feuillard, cordes, etc.)peut provoquer des coupures ou des blessures s'il n'et pas manipulé avec soin.** Les emballages doivent être ouverts avec des moyens conçus à cet effet et éliminés de la portée des personnes non responsables (les enfants, par exemple). Il en va de même pour les moyens de déballage utilisés (ciseaux, marteaux, tenailles, couteaux, etc.).

- Wir erinnern daran, daß ***die einzelnen Bestanteile der Verpackung (Holz, Nägel, Papier, Zellophan, metallische Stäpel, Haftrollen, Gürtel, Seile usw..falls unsachgemäß gehandhabt verletzen können.*** *Diese Teile müssen mit geeigneten Mitteln entfernt und nicht verantwortungslosen Personen (z.B. Kindern) überlassen werden; dasselbe gilt für die zur Entfermung der Verpackung verwerdeten Werkzeuge (Scheren, Hämmer, Zangen, Messer usw..).*

- Recordamos que los **elementos de embalaje (madera, clavos, papeles, celofán, puntos metálicos, cintas adhesivas, flejes,sogas, etc.) pueden cortar o herir en caso de no usarlos con cuidado.** Dichos elementos deben ser quitados con los medios adecuados y no ser dejados al alcance de personas no responsables (niños); lo mismo vale para herrajes y utensilios que se usen para desemblar los componentes (tijers, martillos, cizallas, cuchillos, etc.).

- Su richiesta specifica la **Ditta costruttrice** imballa adeguatamente le macchine ma questo non elimina le osservazioni di sicurezza suddette.

*- On specific request, **The Manufacturer** will pack the ma-chines appropriately but this does not eliminate the above safety notes.*

- **Le Producteur** fournit un embal-lage ad hoc, sur deman-de, ce qui n'empêche toutefois pas le respect des mesures de sécurité ci-dessus.

-Auf besonderen Wunsch verpack ordnungs-gemaß die Maschinen, was jedoch nicht die Beachtung der diesbezüglichen Sicherheitsvorschriften erübrigt.

- Sobre pedido expreso, **El Productor** embala oportuna-mente las máquinas, sin que ésto libere del respe-to de las normas de segu-ridad arriba indicadas.

N.B. I carichi sospesi nella movimentazione di componenti di macchina, pezzi di ricambio, presentano rischi di collisioni, è pertanto opportuno che il Cliente provveda ad evidenziarne la pericolosità.

***N.B.** During movement, suspended loads made up of machine components or parts represent a collision, risk, it is the responsibility of the customer to highlight this danger.*

N.B. Les poids en suspension lors de la manutention des composant ou des pièces de rechange provoquent des risques de collision. Les Clients sont tenus d'en souligner le danger.

Anmerkung:
Die beim Transport von Maschinenkomponenten und Ersatzteilen entstehenden schwebenden Lasten ziehen Kollisionsgefahren nach sich. Es ist daher ratsam, daß der Kunde deren Gefährlichkeit im Auge hält.

N.B.:las cargas sueltas durante el transporte de componentes de la máquina o de repuestos, conllevan el riesgo de choques, es por tanto oportuno que el Cliente evidencia este riesgo.

Serbatoio detergente: il serbatoio detergente è posto sotto il serbatoio di recupero, sul lato della macchina, con il tappo di carico **M1** in posizione ben accessibile per un comodo riempimento. N.B.. Prima di riempire il serbatoio con il detergente opportunamente diluito, scaricare il serbatoio di raccolta dell'acqua sporca come descritto al paragrafo seguente; questo ovviamente non è necessario al primo avviamento. Il serbatoio del detergente ha una capacità massima di **45 lt**.: utilizzare esclusivamente i prodotti e le quantità di diluizione consigliate dal rivenditore ed in ogni caso detergenti non schiumosi.

***Detergent tank:** The detergent tank is positioned underneath the recover tank with the water filling cap **M1** easily accessible for easy refilling. N.B.: before filling the tank with cor-rectly diluted detergent, empty the waste collec-tion tank as described in the following paragraph; obviously this step is not required for the first time of filling. The capacity of the detergent tank is **45 lt**. only use the quantities and diluition recom-mended by the detergent supplier and use only non foaming detergents.*

Réservoir pour le détergent: ce réservoir est situé sous le réservoir de récupéra-tion. avec le bouchon de chargé **M1** est parfaitement accessible pour faciliter les opérations de remplissage.N.B.: comme le stipulent les instructions visées au paragraphe suivant, le réservoir de récupération de l'eau sale doit être vidé avant de remplir le réservoir à l'aide de détergents dilués. Cette opération n'est bien sûr pas nécessaire lors du premier démarrage. La capacitè maximum du réservoir pour le détergent correspond à **45 litres**. Servez-vous exclusivement des produits conseillés par les vendeurs en respectant les diluitions suggérées. Evitez, quoi qu'il en soit, les produits qui moussent.

Reinigungs Behälter: der Reinigungs Behälter wird unter dem Behälter von Wiedererlangung vor das Auto gesetzt, mit dem Pfropfen von ich lade **M1** in einer für eine bequeme Abfüllung gut zugänglichen Lage. Anmerkung: vor Einfüllen des geeignet verdünnten Waschmittels in den Speicher, den Schmutzwasser- Sammelspeicher erst laut im nächsten Kapitel gegebener Beschreibung ablassen; dies ist bei einem erstmaligen Einsatz offenbar nicht nötig. Der Waschmittelspeicher hat ein Fassungsvermögen von **45 Litern**; ausschließlich die Art und Menge der vom Wiederverkäufer geratenen Produkte ,jedenfalls aber keine schäumenden Waschmittel verwenden.

Depósito detergente: el tanque detergente es puesto bajo el tanque de recuperación, delante de la máquina, con el tapón de carga **M1** bien visibile en posición asequible para un cómodo llenado.NB.: antes de llenar el depósito con el detergente oportunamente diluido, vaciar el depósito del agua sucia, tal como indicado en el párrafo sucesivo. Naturalmente, esta precaución no vale para el primer llenado. La capacidad máxima del depósito de detergente es de **45 lt**; usar exclusivamente los productos y las dosis que aconseje el revendedory, en todo caso, detergentes no espumosos.

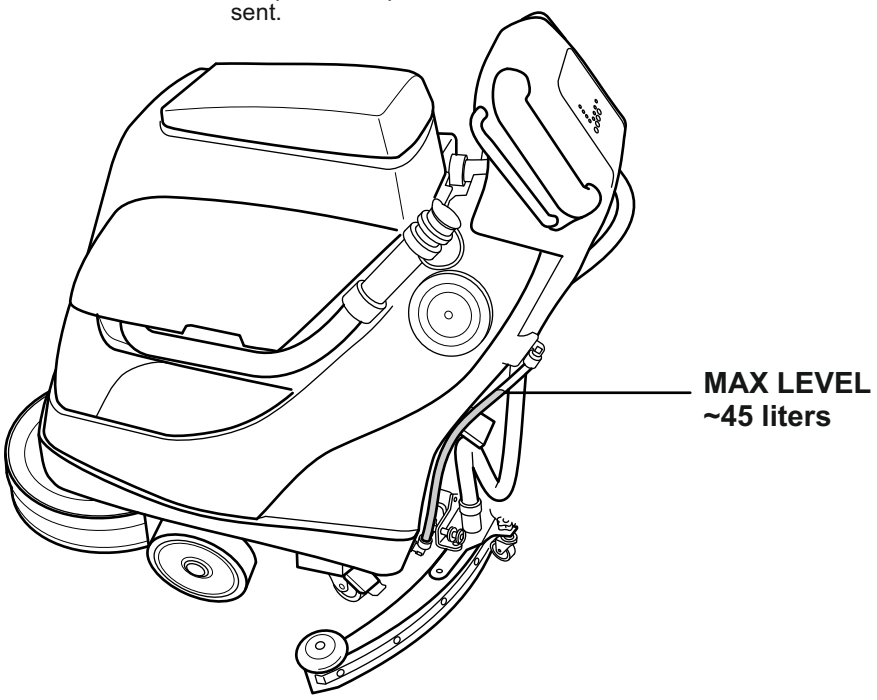

PREPARAZIONE-PREPARATION-PREPARATION-VORBEREITUNG PREPARACION

Serbatoio di recupero: Il serbatoio di recupero viene vuotato (preferibilmente ad ogni fine lavoro) in modo da non lasciare decantare lo sporco; a tale scopo togliere il tappo del tubo di scarico **M2**, che è semplicemente mantenuto in posizione di lavoro da una molletta di fermo, ed immetterlo in un pozzetto perdente che rispetti i canoni di protezione ambientali dettati dalla legge nel paese di utilizzo. Oppure svuotare il serbatoio e pulirlo con l'aiuto del tappo **M0.**

Waste tank: *The waste tank should be emptied (preferably after each use) so as not to let the dirt settle; to do this, remove the cap covering the drain tube* ***M2*** *which is held in place by a retaining spring, and put in a position so that it drains. Always abide by the environmental regulations of the country where the machine is used.*
Or empty the tank and clean it with the help of the cap ***M0.***

Réservoir de récupération: il doit etrê vidé (de préférence à la fin du travail) pour éviter la décantation des salissures. Pour ce faire, enlevez le bouchon du tuyau d'évacuation **M2** qu'un petit ressort bloque en cours d'utilisation. Introduisez le tuyau dans un puisard tout en respectant les normes sur l'environnement et les lois du pays où la machine est utilisée.
Ou vider le réservoir et nettoyer avec l'aide du bouchon **M0.**

Rückgewinnungsspeicher: der Rückgewinnungsspeicher wird (vorzugsweise am Ende jeder Arbeit) so geleert, daß er keine Schmutzteile absetzen läß; zu diesem Zweck den durch eine einfache Befestigungsspange in der Arbeitsstellung festgehaltenen Stopfen des Ablassrohrs **M2** abheben und ihn in einen Ablassschacht einführen, der den von den Gesetzen des Gebrauchslandes vorgeschriebenen Umweltschutzricht-linien entspricht.Oder den Behälter leeren und ihn mit der Hilfe des Pfropfens **M0.**

Depósito de recuperación: vaciar el depósito del agua sucia siempre al final del trabajo,de forma tal que no se deposite la suciedad sobre el fondo. Para efectuar el vaciado: quitar el tapón del tubo de descarga **M2**, que sólo está sujetado en la posición de trabajo por una pinza y orientarlo a sumidero de desagüe conforme a las normas vigentes en el país.
O bien vaciar el tanque y limpiarlo con la ayuda del tapón **M0.**

Tergipavimento: il tergipavimento ha il compito finale di completare l'asciugatura ed è molto importante controllarne la corretta posizione: abbassare il tergipavimento in posizione di lavoro abbassando la leva **M3.**

Wiper blade: *The floor wiper serves to finish the drying operation and it is very important to ensure it is in the correct position: lower the wiper to its working position by releasing the lever* ***M3.***

Dispositif de séchage: ce dispositif a pour objet de compléter le séchage du sol. Le côntrole de sa position revêt une importance capitale. Actionnez le levier **M3** pour abaisser ce dispositif lors de l'utilisation de la machine.

Bodenwischer: der Bodenwischer hat den abschließenden Zweck die Trockung zu fördern, es ist daher von größter Bedeutung, seine korrekte Einstellung zu überprüfen: den Bodenwischer in Position von Arbeit zu senken sie den Hebel **M3** ziehend.

Boquilla de secado: este componente tiene la objeto de acabar el secado del piso y es muy importante controlar que esté correctamente montado. bajar la boquilla de secado en posición de trabajo bajando a si la palanca **M3**.

Carica batterie: La carica delle batterie va effettuata in un locale predestinato e possibilmente con un buon ricambio di aria. L'allacciamento viene effettuato con il cavo in dotazione alla rete, normalmente **230 V 50 Hz** ; accertarsi che la tensione corrisponda a quella indicata sul carica batterie stesso. Per caricare le batterie collegare spina del carica batterie alla rete elettrica. Le batterie si caricheranno autonomamente.

Recharging the batteries*: the operation must be done in an appropriate room and it would be great if there would be a sufficent air recycling. Use the cable supplied to con-nect to the mains supply, normally* ***230 V 50 Hz****; make sure that the supply voltage is the same as indicated on the battery charger itself. To charge the batteries connect the plug of the battery charger to the net, the batteies will be automatically charged.*

Chargeur de batteries : La batterie doit être effectuée dans une salle destinée et si possible avec une bonne circulation de l'air. Utilisez le câble de branchement sur le secteur (**230 V 50 Hz** généralement). Contrôlez le voltage qui doit correspondre aux indications qui figurent sur le chargeur de batteries.
Pour charger les batteries, connectez la fiche du chargeur de batterie au secteur. Les batteries vont se charger.

Aufladung der Batterien*: Der Akku muss in einem Raum soll und, wenn möglich mit guter Luftzirkulation abgegeben werden. Der anschluß an das Netzwerk, normalerweise* ***230 V 50 Hz****, hat mit dem eigens mitgelieferten Kabel zu geschehen; sich vergewissern, daß die Spannung dem auf dem Batterielader selbst verzeichneten Wert entspricht.*
Um die Batterien aufzuladen, verbinden Sie den Stecker des Batterieladegeräts mit dem Stromnetz. Die Batterien laden sich von selbst auf.

Cargar baterías: La batería debe ser llevado a cabo en una sala de significado y si es posible con buena circulación de aire. La conexión se logra mediante el cable de red que suele ser de **230 V 50 Hz**: verificar que la tensión corresponda a la que estáindicada sobre el cargador.
Para cargar las baterías, conecte el enchufe del cargador de baterías a la red eléctrica. Las baterías se cargarán solas.

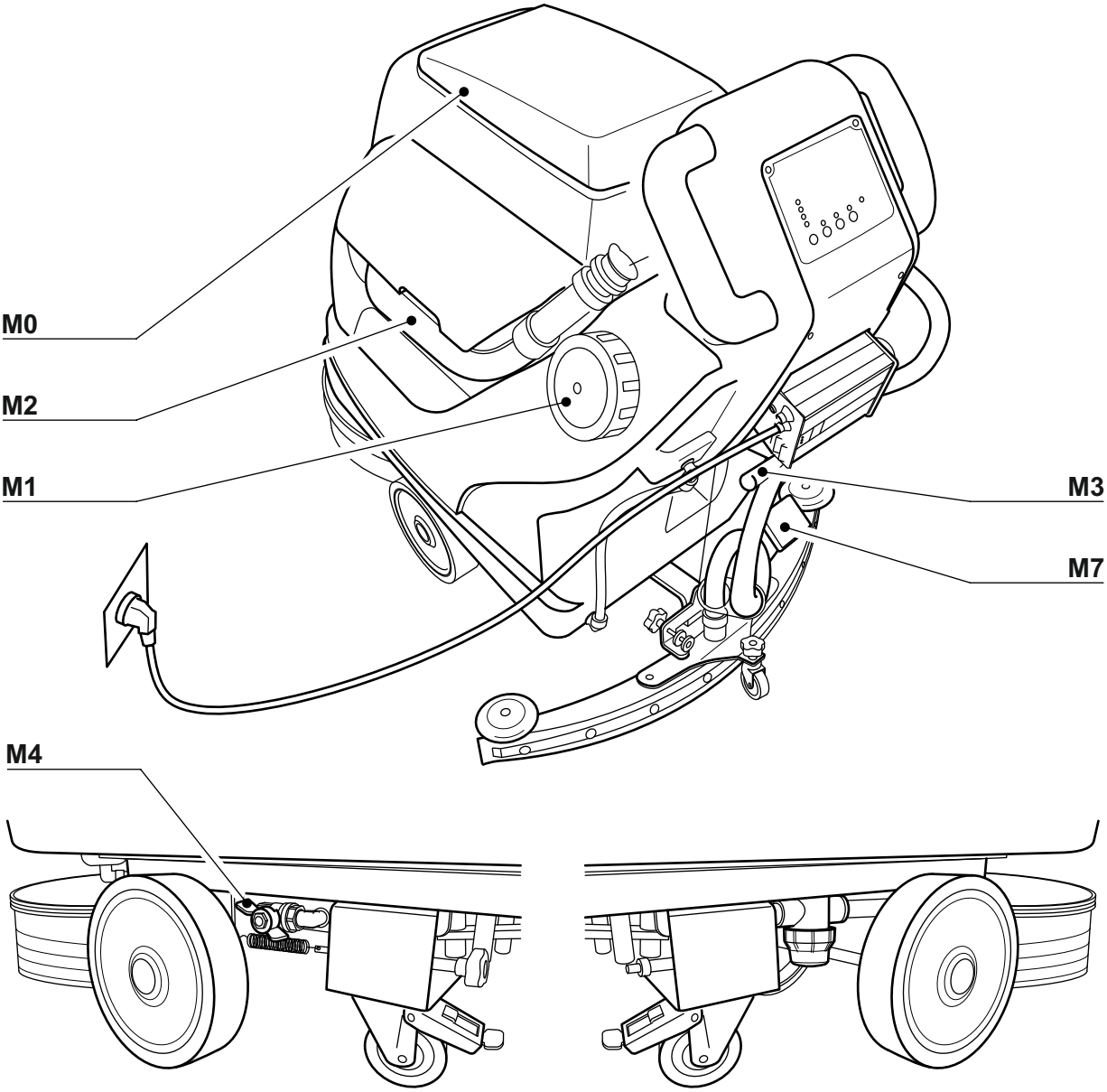

Non appoggiare utensili di metallo o attrezzi di qualsiasi genere sulla macchina (vedi **AVVERTENZE IMPORTANTI**).

ATTENZIONE: gli oggetti presenti sul pavimento possono diventare come proiettili a causa della velocità delle spazzole, che potrebbero lanciarli nell'ambiente con spiacevoli conseguenze a oggetti e/o persone.

L'ambiente da lavare: L'ambiente da lavare va prima ripulito con una spazzatrice o manualmente dallo sporco più appariscente in modo da non intasare subito il circuito di aspirazione e permettere un'efficace azione ai detergenti.

*Do not leave any metallic tools or objects of any kind on the machine (see also **IMPORTANT NOTICES**).*

***WARNING:** objects lying on the floor can be thrown at high speed by the brushes, endangering people and/or property.*

***The area to be cleaned:** In order to increase the effectiveness of the detergent, the area to be cleaned should first be swept (manually or by machine) to remove loose dirt which may quickly clog up the suction circuit.*

Ne déposez aucun outil en métal ou outillage en général sur la machine (cf. **REMARQUES IMPORTANTES**).

ATTENTION: les objets qui jonchent le sol pourraient être projetés par les brosses qui tournent à toute vitesse et provoquer des dommages matériels et/ou corporels.

Les planchers devant être lavés: commecez par éliminer les salissures les plus évidentes à l'aide d'une balayeuse ou d'un simple balai. Vous èviterez de la sorte l'obstruction immédiate du circuit d'aspiration de la machine et permettrez aux détergents d'agir effica-

*Keine Metallwerkzeuge und sondstige Gegenstände auf der Maschine ablegen (siehe unter **WICHTIGE HINWEISE**).*

***ACHTUNG:** die auf dem Boden ligenden Gegenstände können infolge der Geschwindigkeit der Bürsten, die sie in den Raum herumschleudern, zu Projektilen mit unagenehmen Folgen für Perso-nen und Sachen werden.*

***Zu reinigender Raum:** der zu säubernde Raum must erst mit einem Besen oder von Hand von gröbsten Schmutz befreit werden, um nicht gleich das Ansaugsystem der Maschine zu verstopfen; damit kann eine gute Waschmittelwirkung erzielt*

No apoyar utensilios metálicos u otros sobre la máquina (véanse las **ADVERTENCIAS IMPORTANTES**).

ATENCION: los objetos sueltos que se dejasen en el piso, podrían ser como unos proyectiles a causa de la velocidad de los cepillos que los lanzarían a través del local, con unas consecuencias muy desagradables para personas y objetos.

El medio de trabajo: El medio de trabajo debe ser barrido primero, a máquina o a mano, para eliminar la suciedad más evidente, a fin de evitar el atascamiento inmediato del circuito de aspiración y permitir una eficaz acción de los detergentes.

FUNZIONAMENTO - OPERATION - FONCTIONNEMENT BETRIEBSWIESE - FUNCIONAMIENTO

Accensione e funzionamento:

- Dosare la soluzione di detergente ottimale in funzione dello sporco e della velocità di avanzamento con l'apposita leva **M4**, l'esperienza ne suggerirà il miglior impiego; a questo punto la lavasciuga pavimenti è pronta per svolgere contemporaneamente le operazioni di lavaggio e asciugatura.

- Premere il pulsante ⏻ (accensione quadro comandi) poi l'interrutore (spazzola). A questo punto partiranno in automatico il dosaggio dell'acqua e l'aspirazione. Se lo si desidera,possono essere spente singolarmente con i pulsanti (acqua) e (aspirazione).

- Premere la leva **M8** per fazionare la spazzola. Rilasciando **M8** la macchina si ferma.

Il livello di carica delle batterie è rappresentato dall'indicatore .

Quando l'indicatore è acceso, il serbatoio di recupero dell'acqua è pieno.

Pavimenti particolarmente sporchi: Vi sono superfici o ambienti che richiedono una cura particolare ed in alcuni casi una doppia azione di pulitura.

Powering up and operation:

*- Use lever **M4** to regulate the dosage of detergent according to the amount of dirt and the speed of the machine, this will come with expe-rience; at this point the floor cleaner will come with experience, at this point the floor cleaner will simultaneously clean and dry the floor:*

- Press button ⏻ (control panel start) then button (brush). At this point the water dosage and suction will start automatically. If desired, they can be switched off individually with (water) and (suction) buttons.

*- Keep pressed the lever **M8** to operate the brush. Releasing **M8** to stop the machine.*

The charge level of the batteries is represented by the indicator .

When indicator is on, the water recovery tank is full.

***Particularly dirty floors:** Certain floors or environments require particular attention or even a second pass with the cleaner.*

Allumage et fonctionnement:

- Dosez la solution optimale de détergent au moyen du levier **M4**, en fonction de la vitesse d'avancement. Seule l'expérience permet de réaliser cette opèration au mieux. L'autolaveuse est prête et peut réaliser simultanément des opérations de lavage et de séchage.

-Appuyez sur le bouton ⏻ (allumage du tableau de commande) puis sur le commutateur (brosse). À ce stade, le dosage et l'aspiration de l'eau commencent automatiquement. Si désiré, ils peuvent être éteints individuellement avec les boutons (eau) et e (aspiration).

-Tendres pressée le levier **M8** pour actionner la brosse. Relâcher **M8** la machine s'arrête.

Le niveau de charge des batteries est représenté par l'indicateur .

Lorsque l'indicateur est allumé, le réservoir de récupération d'eau est plein.

Planchers extrêmement sales: certaines surfaces ou certains milleux exigent un soin particulier et un double lavage.

Anschaltung und Betrieb:

*-Schließlich die optimale Waschmitteldosierung je nach Schmutzbestand und Bewegungsgeschwindigkeit mit dem eigens hierfür vorgesehenen Hebel **M4** regeln. Die Erfahrung wird den optimalen Einsatz raten. An diesem Punkt ist die Fußbodenreinigungs und Trocknungmaschine bereit, die Waschungs und Trocknungarbeitsgänge gleichzeitig vorzunehmen.*

- Drücken Sie die Taste ⏻ (Bedienfeld Zündung) und dann (Bürste). An diesem Punkt startet die Wasserdosierung und die Absaugung automatisch. Auf Wunsch können sie mit den Tasten (Wasser) und Tasten einzeln ausgeschaltet werden e (Sog).

*- Zart drückt den Hebel **M8** um die Bürste zu betätigen. **M8** das Maschine freilassen kehrt ein.*

Der Ladezustand der Batterien wird durch den Indikator dargestellt.

Wenn die Anzeige an ist, ist der Wasserrückgewinnungsbehälter voll.

***Besonders verschmutzte Böden:** es gibt Oberflächen und Räumlichkeiten die eine Sonderbehandlung und in gewissen Fällen eine doppelte Reinigungsaktion verlagen.*

Encendido y funcionamiento:

- Dosar la solución de detergente y agua según la suciedad y la ve-locidad de avance accio-nando la palanca **M4**; la experiencia sugerirá el mejor uso de la máquina. Ahora, la lavasecadora de suelos está lista para efectuar contemporáneamente las operaciones de fregado y secado.

- Presione el botón ⏻ (encendido del panel de control) y luego el interruptor (cepillo). En este punto, la dosificación y succión del agua comenzarán automáticamente. Si lo desea, se pueden desconectar individualmente con los botones (agua) y e (succión).

- Tener comprimido la palanca **M8** para accionar el cepillo. Liberar **M8** la máquina se para.

El nivel de carga de las baterías está representado por el indicador .

Cuando el indicador está encendido, el tanque de recuperación de agua está lleno.

Pisos muy sucios: hay pisos o locales que requieren un cuidado especial y a veces una doble operación de limpieza.

SIMBOLI
SYMBOLS

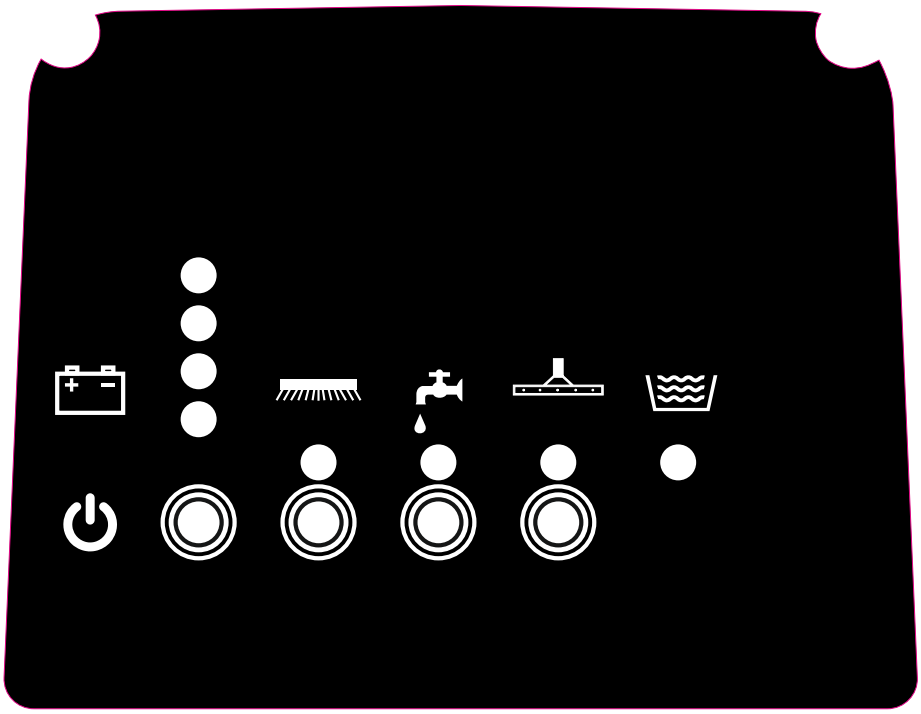

	CONTROLLO LIVELLO BATTERIE BATTERY LEVEL CHECK		SPAZZOLA BRUSH
	ON/OFF ACQUA ON/OFF WATER		INTERRUTTORE ASPIRAZIONE VACCUM SWITCH
	ACCENSIONE QUADRO MAIN PANEL POWER		SERBATOIO RECUPERO PIENO RECOVERY TANK FULL

CAUTION:

Questa macchina è stata progettata per lavorare solamente in un ambiente industriale chiuso e su pavimenti in piano o con pendenze non superiori al **2%** e comunque non in salita. Non utilizzare prodotti chimici infiammabili e/o esplosivi con questa macchina.
VIETATO aspirare materiali infiammabili e/o esplosivi

CAUTION:

*This machine is designed to work in closed industrial environments on level floors or on inclines no steeper than **2%** and eventually not with gradient. Do not use inflammable chemi-cals and/or explosives with this machine.*
Do not use or pick up flammable chemicals or liquids with this machine

CAUTION:

Cette autolaveuse a été conçu exclusivement pou des milieux industriels fermés et des planchers plats ou inclinés à raison de **2%** maximum Ne pas utiliser la hausse. Evitez d'utiliser des produits chimiques inflammables et/ou déttonants.
Il est interditd'aspirer des matières inflammables et explosives

CAUTION:

*Diese Maschine ist ausschließlich für den Einsatz in geschlossenen industriellen Räumen und auf flachen oder hüchstens **2%** geneigten Böden entworfen worden, Verwenden Sie keine steigende. Auf dieser Maschine dürfen keine flammen-und explosions-gefährliche chemische Produkte verwendet werden.*
Es ist verboten entsudliche und explosive Stoffe zu saugen

CAUTION:

Esta máquina fue diseñada para trabajar en interior de locales industriales cerrados, sobre pisos planos o con inclinaciones que no superen el **2%**, No utilizar hasta. No usar productos químicos inflammables y/o explosivos con esta máquina.
No usan o recobran lìquidos o quìmicos combustibles con esta màquina

FUNZIONAMENTO-OPERATION-FONCTIONNEMENT BETRIEBSWISE-FUNCIONAMIENTO

Spazzola: La spazzola va mantenuta efficiente; per la sostituzione, e quindi lo sgancio della spazzola usurata, procedere come segue:

Brush: *The brush must be kept in working order; to remove a worn brush proceed as follows:*

Brosse: l'efficacité de la brosse doit etrê assurée. Procédez comme suit afin de rem-placer la brosse:

Bürste: *Die Bürste mußin einem wirkunsvollen Zustand gehalten werden: im eine verschleißte Bürste auswechseln und daher ausklinken zu können gehe man wie folgt vor:*

Cepillo: el cepillo debe estar siempre en perfectas condiciones, para levantar y desengachar el cepillo oepra de la forma siguiente:

- Spegnere la macchina, (Pulsante ⏻,e sollevare le spazzole con l'apposito pedale **M7**;

- Turn off the machine (Button ⏻ *and lift the brush with the pedal (**M7**);*

- Eteignez la machine (Bouton ⏻ et soulevez les brosses au moyen de la pédale **M7**; arbre.

- Die Maschine abstellen (Taste ⏻*, und die Bürsten mit dem eigens hierfür vorgesehe-hen Pedal **M7** anhben;Marmorböden.*

- Apagar la máquina (Botón ⏻ y levantar los cepil-los mediante el pedal **M7**;

- Sganciare la spazzola facendola ruotare manualmente e farla cadere sul pavimento.

- Unhook the brush by rotating it manually and dropping it onto the floor.

- Décrochez le pinceau en le tournant manuellement et en le laissant tomber sur le sol.

- Haken Sie die Bürste aus, indem Sie sie manuell drehen und auf den Boden fallen lassen.

- Desenganche el cepillo girándolo manualmente y colocándolo en el piso.

- Sostituire la spazzola con quella nuova ed appoggiarla per terra sotto la macchina.

- Replace the brush with the new one leaving it one the floor under the scrubberdryer.

- Remplacer la brosse avec le nouvelle et l'appuyer par terre sous la voiture.

- Die Bürste mit jenes neuen ersetzen und sie für Erde unter das Auto.

- Reemplazar el cepillo con aquella nueva y apoyarla por tierra bajo la máquina.

- Accendere ancora la macchina come descritto nel paragrafo precedente, mettere il potenziometro della velocità nella posizione di zero. Azionare la leva **M8** per fare girare il motore della spazzola.

*- Turn on the machine again as described in the previous paragraph, put the speed potentiometer in the zero position. Operate the **M8** lever to turn the brush motor.*

- Remettre la machine en marche comme décrit au paragraphe précédent, mettre le potentiomètre de vitesse dans la position zéro. Actionnez le levier **M8** pour faire tourner le moteur de la brosse.

*- Schalten Sie die Maschine wieder ein, wie im vorherigen Abschnitt beschrieben, und stellen Sie das Geschwindigkeitspotenti ometer in die Nullstellung. Betätigen Sie den **M8**-Hebel, um den Bürstenmotor zu drehen.*

- Encienda la máquina nuevamente como se describe en el párrafo anterior, coloque el potenciómetro de velocidad en la posición cero. Opere la palanca **M8** para girar el motor del cepillo.

- fare scendere il gruppo di aggancio della spazzola rilasciando il pedale **M7**. Se l'aggancio non avviene subito far fare dei piccoli movimenti laterali alla macchina fino all'aggancio.

*- Release the pedal **M7**. If the brush isn't hooked up immediately you have to make small side movements with the scrubberdryer until the brush is hooked up.*

- Faire descendre le groupe de liaison de la brosse en relâchant la pédale **M7**. Si tout de suite la liaison n'arrive pas faire faire des petits mouvements latéraux à la voiture jusqu'à la la liaison.

*- die Gruppe von Ankupplung der Bürste das Pedal **M7** freilassend, hinuntergehen machen. Wenn das Ankupplung nicht sofort geschieht, einige kleine seitliche Bewegungen zum Auto bis Ankupplung machen zu machen.*

- hacer bajar el grupo de enganche del cepillo concediendo el pedal **M7**. Si el enganche no ocurre enseguida hacer hacer pequeños movimientos laterales a la máquina hasta el enganche.

ATTENZIONE:

l'uso di spazzole e ricambi non originali può essere pericoloso. IN OGNI CASO PER LA VOSTRA SICUREZZA DOPO LA ROTAZIONE DELLE SPAZZOLE FARE ATTENZIONE A NON ENTRARE IN CONTATTO CON PARTI IN MOVIMENTO O ROTAZIONE.

La macchina viene fornita con una spazzola in nylon; sono inoltre disponibili, a richiesta, spazzole in tynex, saggina o acciaio, nonché dischi trascinatori ai quali vengono applicati i dischi:

Bianco, non abrasivo, indicato per finire pavimenti e per finiture molto brillanti. **Rosso**, per lucidatura, pulizia e manutenzione regolare su pavimenti puliti. **Verde**, per deceratura con acqua di pavimenti non trattati, pulizia intermedia, per rimuovere sporco del finissaggio, preparazione del pavimento alla deceratura. **Nero**, per pulizia di fondo, eliminazione di forti strati di cera usando deceranti chimici, completa rimozione del vecchio finissaggio.

Batterie piombo-acido: Controllare il livello del liquido elettroli-tico, ed eventualmente rabboccare con acqua distillata ogni qualvolta il livello sia al di sotto degli elementi della batteria. Mantenere pulite e asciutte le batterie con panni antistatici. La carica delle batterie va effettuata togliendo i tappi delle batterie e con il coperchio della macchina aperto, in modo da permettere la fuoriuscita dei gas generati.

Questi gas, in ambienti chiusi, possono essere esplosivi, è quindi consigliabile effettuare la carica delle batterie in ambienti ben ventilati.

WARNING:

the use of brushes and non original spare parts can be dangerous IN ANY CASE FOR YOUR SAFETY AFTER THE ROTATION OF THE BRUSH BE CAREFUL NOT TO GET IN TOUCH WITH MOVING PARTS OR ROTATION.

The machine is supplied with a Nylon brush; brushes made of Tynex, broom corn or steel are also available, as well as pad holders to which discs can be mounted:

***White**, non abrasive disc, for dry polishing and very shiny finishing. **Red**, for regular polishing, cleaning and maintenance of relatively clean floors. **Green**, for wet stripping of untreated floors, intermediate cleaning, pre-coating floor preparation, vinyl and lynoleum stripping. **Black**, for deep cleaning of concrete and industrial floors, deep stripping with chemical stripping agents, total removal of construction residue.*

***Batteries lead-acid**: Check the electrolyte level and top up with distilled water if drops below the level of the battery elements. Keep the batteries clean and dry with anti-static cloths. rechargingmust be carried out with the cell plugs removed and the cover of the machine opened so as to allow the gases generated to escape.*

***In confined spaces these gases can be explosive**, so rechargig should be done in a well ventilated area.*

ATTENTION:

l'utilisation de brosses et de pièces de rechange peuvent être dangereuses EN TOUT CAS POUR VOTRE SÉCURITÉ après la rotation de la brosse ATTENTION À NE PAS SE RENDRE EN CONTACT AVEC LES PARTIES EN MOUVEMENT OU DE ROTATION.

La machine est équipée d'une brosse en nylon. Toutefois, des brosses en tynex, sorgho ou acier sont disponibles sur demande, en plus de plateaux pad d'entraînement sur lesquels sont appliqués des disques:

Blanc, non abrasif, indiqué pour finir les planchers et pour les finitions très brillantes. **Rouge**, pour le polissage, le nettoyage et l'entretien régulier des sols propres. **Vert**, pour déparaffiner les planchers non traités avec de l'eau, nettoyage intermédiaire, pour enlever la saleté de la finition, préparation du sol pour le déparaffinage. **Noir**, pour le nettoyage de fond, l'élimination des couches de cire forte en utilisant des agents de dégraissage chimiques.

Batteries plomb-acide: contrôlez le niveau du liquide électri-que et effectuez une re-mise à niveau avec de l'eau distillée chaque fois que dernier est inférieur aux éléments de la batte-rie. Nettoyez et essuyez les batteries à l'aide de chiffons antistatiques. Lors du chargement des batteries, ôtez les bouchons et ouvrez le couvercle de les gaz produits puissent s'échapper.

Il pet s'agir, dans des milieux fermés, de gaz tonnants. Il vaut mieux charger les batteries dans des endroits parfaitement aérés.

ACHTUNG:

den Einsatz von Bürsten und Aftermarket-Teilen kann gefährlich sein IN JEDEM FALL FÜR IHRE SICHERHEIT Nach der Drehung des Pinsels VORSICHT NICHT IN TOUCH mit beweglichen Teilen oder ROTATION GET.

Die Maschine wird mit einer Nylonbürste angeliefert; außerdem sind auf Wunsch Bürsten aus Tynex, Hirsenruten oder Stahl sowie Schleppscheiben verfügbar, an die Putzscheiben befestig werden können:

***Weiß**, nicht abrasiv, geeignet für Böden und für sehr helle Oberflächen. **Rot** zum Polieren, Reinigen und für regelmäßige Pflege auf sauberen Böden. **Grün**, zum Entparaffinieren unbehandelter Böden mit Wasser, Zwischenreinigung, zur Entfernung von Schmutz vom Finish, Bodenvorbereitung zum Entparaffinieren. **Schwarz**, zur Grundreinigung, Entfernung von starken Wachsschichten mit chemischen Entwachsern,*

***Batterien Blei-Säure**: den Stand der elektrolytischen Flüssigkeit prüfen und eventuell mit destilliertem Wasser jeweils dann nachfüllen, wann der Stand unterhalb der Batterielemente liegt. Die Batterie mit antistatischen Lappen sauber und trocken halten. Die Aufladung der Batterie hat nach Abhebung der Batteriestöpsel und Öffnung des Maschinendeckels zum Entweichen der erzeugten Gase zu erfolgen.*

***Diese Gase künnen in geschlossenen Räumen explosiv sein**, es wird daher dazu geraten, die Aufladung der Batterien in gut gelüfteten Räumen*

ATENCIÓN:

el uso de cepillos y piezas de recambio pueden ser peligrosos EN CUALQUIER CASO POR SU SEGURIDAD, después de la rotación del cepillo TENGA CUIDADO DE NO ponerse en contacto con partes en movimiento o rotación.

La máquina monta un cepillo de nylón; sobre pedido también se suministra cepillos de lynex, zahina o acero, además de los discos de arrastre sobre los que se aplican los discos abrasivos:

Blanco, no abrasivo, indicado para el acabado de pisos y para acabados muy brillantes. **Rojo**, para pulir, limpiar y mantener regularmente en pisos limpios. **Verde**, para desparafinar pisos no tratados con agua, limpieza intermedia, para eliminar la suciedad del acabado, preparación del piso para desparafinado. **Negro**, para la limpieza de fondo, eliminación de capas de cera fuerte con agentes

Baterías plomo-ácido: controlar el ni-vel del líquido electrolíti-co y repostar eventual-mente con agua destila-da siempre que el nivel esté por debajo de los elementos de la batería. Mantener las baterías limpias y secas usando trapos antiestáticos. La carga de las baterías debe efectuarse quitando los tapones de las mismas y con la tapa de la máquina abierta, de forma que los gases generados puedan salir.

En los locales cerrados estos gases pueden ser explosivos, se aconseja por tanto efectuar la operacíon de carga en locales bien ventilados.

MANUTENZIONE PER LA SICUREZZA-SAFETY MAINTENANCE-MAINTENZANCE - WARTUNG-MANTENIMIENTO

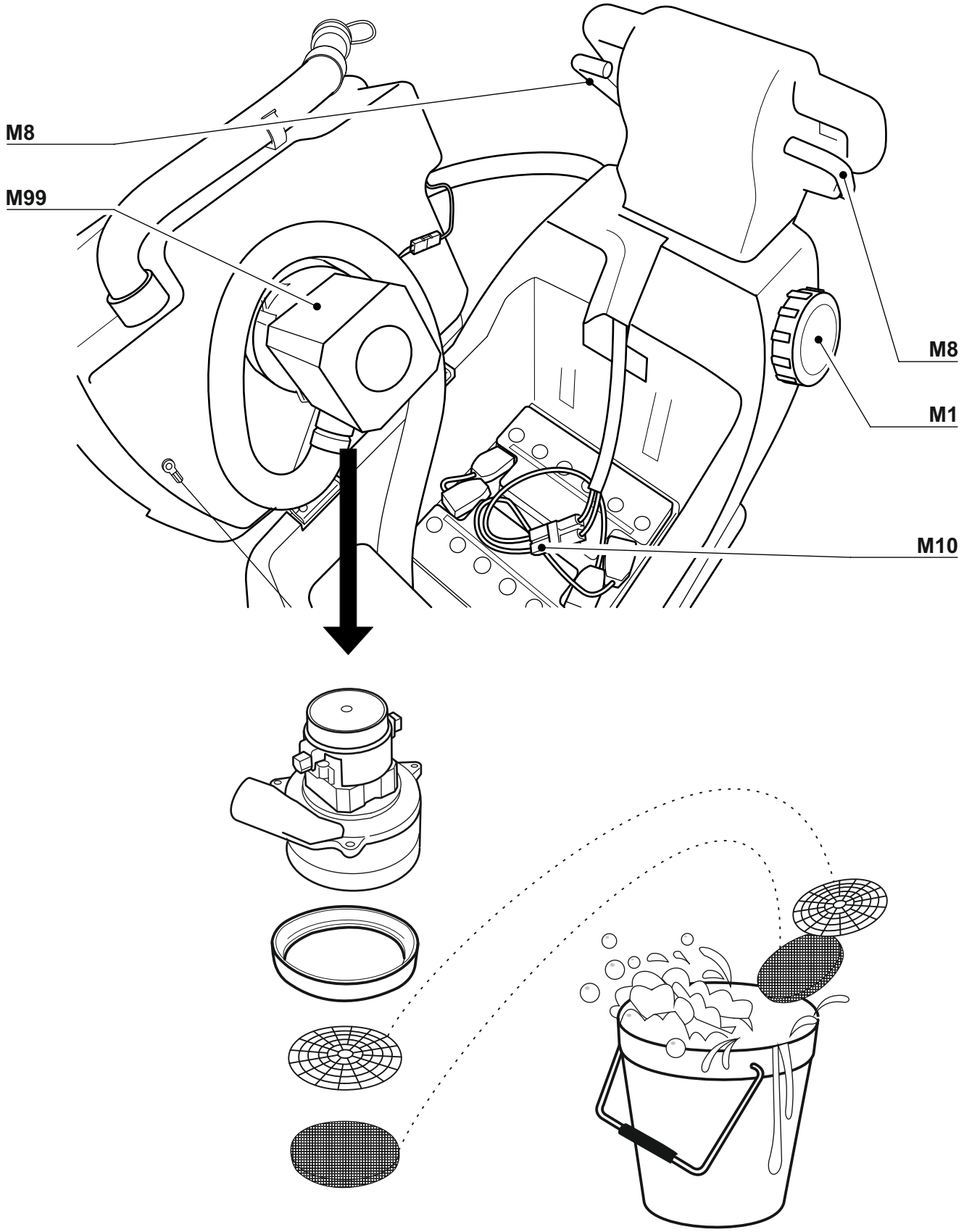

ATTENZIONE: questa operazione deve essere eseguita utilizzando dei guanti di protezione per proteggersi dal contatto con soluzioni pericolose.

WARNING: *This operation must be performed using protective gloves to protect yourself from contact with dangerous solutions.*

ATTENTION: Cette opération doit être réalisée en utilisant des gants de protection pour se protéger du contact avec des solutions dangereuses.

WARNUNG: *Dieser Vorgang muss mit Schutzhandschuhen, um sich vor dem Kontakt mit gefährlichen Lösungen zu schützen.*

ADVERTENCIA: Esta operación debe llevarse a cabo utilizando guantes de protección para protegerse del contacto con las soluciones peligrosas.

Serbatoio di recupero: settimanalmente effettuarne la pulizia come segue: spegnere la macchina, disinserendo anche la tensione, aprire il serbatoio dell'acqua sporca. Togliere il coperchio del motore di aspirazione **M99**. in seguito rimuovere il motore di aspirazione: sotto quest'ultimo si trovano il filtro e la rete che andranno puliti accuratamente. Scaricare l'acqua sporca dal tubo **M2.** Rimuovere lo sporco che si è depositato nel serbatoio. Per fare questo aprire il tappo **M0** per avere visibilità all'interno del serbatoio.

Recovery tank*: weekly clean it as follows: switch off the machine, switch off the voltage, open the dirty water tank. Remove the **M99** suction motor cover. then remove the suction motor: the filter and the net will be cleaned underneath. Drain the dirty water from the **M2** pipe. Remove the dirt that has settled in the tank. To do this, open the **M0** cap to have visibility inside the tank.*

Réservoir de récupération: chaque semaine, nettoyez-le comme suit: éteignez la machine, coupez la tension, ouvrez le réservoir d'eau sale. Déposer le couvercle du moteur d'aspiration **M99**. retirez ensuite le moteur d'aspiration: sous celui-ci se trouve le filtre et le filet qui sera nettoyé à fond. Vider l'eau sale du tuyau **M2**. Retirez la saleté qui s'est déposée dans le réservoir. Pour ce faire, ouvrez le bouchon **M0** pour avoir une visibilité à l'intérieur du

Schmutzwassertank*: Wöchentlich wie folgt reinigen: Maschine ausschalten, Spannung abschalten, Schmutzwassertank öffnen. Die Saugmotorabdeckung **M99** entfernen. dann entfernen Sie den Saugmotor: unter letzterem befindet sich der Filter und das Netz, das gründlich gereinigt wird. Lassen Sie das schmutzige Wasser aus dem **M2**-Rohr ab. Entfernen Sie den Schmutz, der sich im Tank abgelagert hat. Öffnen Sie dazu die **M0**-Kappe, um die Sicht in den Tank zu erhalten.*

Tanque de recuperación: límpielo semanalmente de la siguiente manera: apague la máquina, desconecte el voltaje, abra el tanque de agua sucia. Retire la cubierta del motor de succión **M99**. luego retire el motor de succión: debajo de este último está el filtro y la red que se limpiará a fondo. Drene el agua sucia de la tubería **M2**. Elimine la suciedad que se ha asentado en el tanque. Para hacer esto, abra la tapa **M0** para tener visibilidad dentro del tanque.

Tergipavimento: Settimanalmente controllare il tergipavimento e lavare il tutto con cura ripristinando poi le corrette condizioni di lavoro. Se anche dopo la pulizia del gruppo l'asciugatura non è perfetta togliere e sostiuire le gomme eccessivamente usurate.

Floor wiper: *Inspect and clean the floor wiper weekly and make sure to restore it to its working condition. If the drying action is not perfect after cleaning the wiper assembly, remove and replace any wom rubber blades.*

Dispositif de séchage: Contrôlez ce dispositif chaque semaine. Lavez-le avec soin et remontez le correctement. Si le séchage n'est pas parfait, déposez et remplacez les caoutchoucs usés.

Fußbodenreinigungs und Trocknungsmaschine: *die Maschine allwöchentlich überprüfen und alles sorgfältig abwaschen, die richtigen Arbeitsbedingugen danach wieder instandsetzen. Falls auch nach der Reinigung des Maschinensatzes die Trockmung nicht einwandfrei ausfallen sollte, so müssen die übermäßig verschleißten Gummiteile ausgewechselt werden.*

Boquilla de secado: Controlarla semanalmente, lavarla esmeradamente y volver a colocarlo en la posición de trabajo. Si despusés de la limpieza del grupo el secado no resultara perfecto, quitar las gomas gastadas y sustituirlas.